4

Глава 4

Logano Напольные · Дизельное топливо/газ · чугун · Отопительные · 17–95 kW

G125 BE	• 17–34 kW	стр.4002	стр.4003	стр.4004	стр.4005	стр.4006	стр.4009	стр.4010
G125 WS	• 25–40 kW	стр.4014	стр.4015	стр.4016	стр.4018	стр.4097	стр.4023	
G215	• 52–95 kW	стр.4027	стр.4028	стр.4029	стр.4030	стр.4035	стр.4036	
G215 BE	• 45–68 kW	стр.4040	стр.4041	стр.4042	стр.4044	стр.4048	стр.4051	

Обзор системы

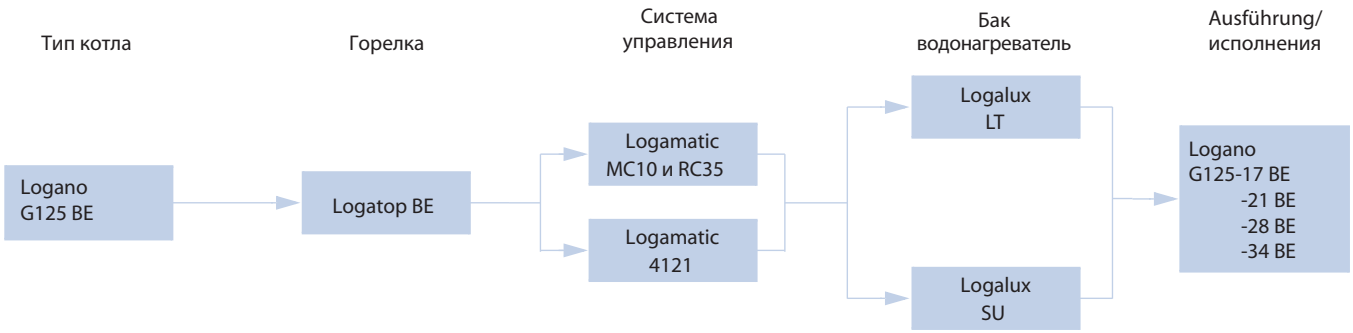

4

Возможности расширений

Современная универсальная концепция котла

- Низкотемпературный отопительный котел по DIN EN 303 для работы на дизельном топливе, с плавным регулированием температуры котловой воды, без цокольной температуры
- Четыре типоразмера котла со знаком CE, с номинальной теплопроизводительностью 17-34 кВт
- Отопительный котел G125 BE предназначен для работы на дизельном топливе EL, стандартном или с низким содержанием серы (< 0,005 %) по DIN 51 603
- Комбинируется с баками-водонагревателями Logalux ST (трех типоразмеров с объемом воды 160-300 литров) или с Logalux LT (четырех типоразмеров с объемом воды 135-300 л)
- Исполнение Unit с согласованными друг с другом компонентами (отопительный котел, горелка и система управления) для низкоэмиссионного режима при высоком стандартизированном коэффициенте использования (96 %)

Работа с пониженным уровнем шума и низкими выбросами вредных веществ

- Исполнения Unit с горелками голубого пламени, при работе которых практически не образуется сажи
- Пониженные шумы при работе горелки благодаря оптимизированной смесительной системы
- Керамическая труба горелки высокой надежности для всех марок дизельного топлива

Простое и удобное управление

- Регулирующие функции, согласованные с гидравликой установки
- Простая настройка всех функций системы управления (по принципу "Нажми и Поверни")
- Возможно расширение комплектации всех систем управления дополнительными модулями
- Logamatic EMS с обширными сервисными функциями и с цифровым контролем горения
- Logamatic EMS с автоматом горения SAFe с выводом информации в виде текста о рабочем состоянии, технических и сервисных услугах

Быстрый монтаж, пуск в эксплуатацию и техническое обслуживание

- Адаптированная к соответствующей гидравлической схеме система быстрого монтажа отопительного контура
- Полная готовность к работе, благодаря прошедшей заводские испытания горелке Logatop, простая настройка на месте
- Полная готовность к работе, благодаря прошедшей заводские испытания горелки Logatop, простая настройка на месте
- Подключение к различным системам отвода дымовых газов

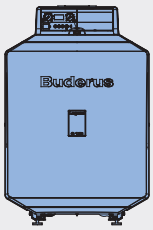

Типоразмер котла	17	21	28	34
Высота[1] с системой управления/мм	915			
Ширина/мм	600			
Длина/мм	955	955	1075	1075

[1] Высота с опорами

Система управления	Бак-водонагреватель	Типоразмер котла	Артикул №	Цена, ЕВРО	Группа скидок
Logamatic EMS		17	30008984	2262.10	
		21	30008985	2311.35	
		28	30008986	2373.87	
		34	30008987	2376.03	

4

Рекомендации по ценам без обязательств. Не предназначены для конечного потребителя, только как основа для расчетов. НДС не включен.

Logamatic MC10 с 7-контактным кабелем управления горелки и пульт управления RC35

Пульт управления RC35

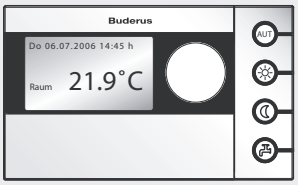

Применение

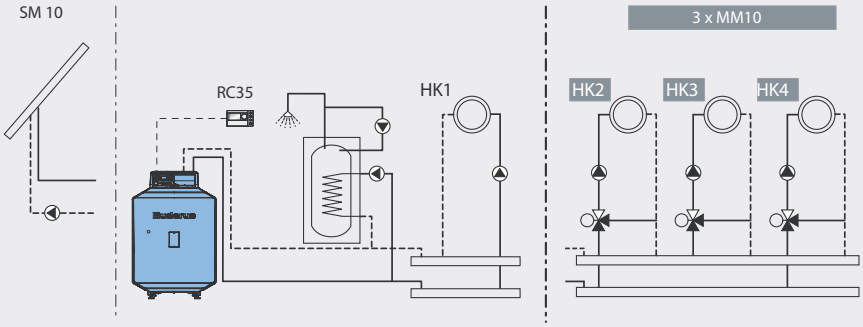

4

Пульт управления	MC10 и RC35	Артикул №	Цена ЕВРО (€)	Группа скидок
Модуль				
MM10 Модуль смесителя с датчиком температуры	❑	5016971	153.59	
SM10 Модуль солнечного коллектора для приготовления воды ГВС	❑	7747301981	321.33	
EM10 Модуль сообщений о неисправностях	❑	5016995	155.06	
ASM10 Модуль расширения EMS-Bus	❑	7747302467	72.72	
Принадлежности				
RC25 пульт дистанционного управления	❑	7747312365	108.85	
Комплект EMS с радиосвязью (для 1 отопительного контура; состоит из комнатного пульта дистанционного управления RC20 RF и модуля с радиосвязью RFM20)	❑	63035405	250.64	
EMS-комнатный пульт управления RC20RF (для последующего отопительного контура)	❑	2463035401	130.11	
Датчик наружного воздуха FA	●	5991374	7.50	
Комнатный датчик температуры	❑	5993226	40.66	
Датчик температуры воды ГВС	❑	5991387	36.83	
Погружная гильза R 1/2 ", 100 mm для датчика	❑	5446142	11.81	

● Базовая комплектация, ❑ опционально

Рекомендации по ценам без обязательств. Не предназначены для конечного потребителя, только как основа для расчетов. НДС не включен.

Баки -водонагреватели и комплектующие

Поз.	Обозначение	Описание		Артикул №	Цена ЕВРО (€)
1	Logalux LT/1 Бак-водонагреватель	• Устанавливается под котлом • С магниевым анодом • Смотровой люк спереди • Термоглазурь DUOCLEAN MKT			
			Logalux LT135/1	30009275	787.12
			Logalux LT160/1	30009276	835.33
			LT200/1	30009277	890.49
			LT300/1	30009278	1268.90
2	Соединительный трубопровод котел-водонагреватель	• Для Logalux LT/1 • С загрузочным насосом бака-водонагревателя, обратным клапаном и теплоизоляцией			
			LT135/1-LT200/1	5584330	184.64
			Logalux LT300/1	5584331	220.25
3	Термометр	• Для Logalux LT/SU • 30-80 °C • С датчиком			
			LT	5236200	26.93
			SU	5236210	37.80
4	Logalux SU Бак-водонагреватель	• Устанавливается рядом с котлом • Смотровой люк спереди • Термоглазурь DUOCLEAN MKT • С магниевым анодом			
			SU160	5231361	723.74
			SU200	5231371	764.58
			SU300	5231383	979.42
5	Соединительный трубопровод котел-водонагреватель	• Для Logalux ST • С загрузочным насосом бака-водонагревателя, обратным клапаном и теплоизоляцией		5544638	190.08
6	Инертный анод	• Для Logalux LT • Для подключения к розетке 230 В с заземлением • Со стабилизатором напряжения со штекером с заземлением • С соединительным кабелем • Для монтажа в изолированном отверстии		3868354	362.11
-	Комплект уголков для крепления котла на баке-водонагревателе			5198094	57.08

4

Рекомендации по ценам без обязательств. Не предназначены для конечного потребителя, только как основа для расчетов. НДС не включен.

Комплектующие

Обозначение	Описание	Артикул №	Цена ЕВРО (€)	Группа скидок
Комплект безопасности отопительного котла	• Состоит из гребенки с предохранительным клапаном (2,5 бар), манометром и автоматическим быстродействующим воздушным клапаном	63026690	67.74	
AAS/G125 Комплект для подключения расширительного бака	• С вентилем для наполнения и слива	5354998	78.98	
Опорные болты	• Звукопоглощающие • 1 комплект	5236440	11.23	
Фильтр дизельного топлива	• Внутренняя / наружная резьба 3/8" • Включает пластиковую вставку Siku • Двухтрубная система утечках ≤ 0,5 gph (≤ 21 kW), Filterfeinheit 25–40 µm утечках ≥ 0,6 gph (≥ 28 kW), Тонкость фильтрации 50-75 мкм	2122261	36.53	
Резьбовое соединение с зажимным кольцом для фильтра дизельного топлива	1 комплект, 8 mm 1 комплект, 10 mm	2127051 2127052	3.33 3.33	
Фильтр дизельного топлива с клапаном выпуска воздуха как комбинация TOC DUO 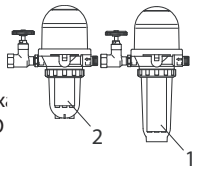	• Внутренняя / наружная резьба 3/8" • Включает пластиковую вставку Siku • Однтрубная система с рециркуляцией утечках ≤ 0,5 gph (≤ 21 kW), 1) Тонкость фильтрации 25-40 мкм утечках ≥ 0,6 gph (≥ 28 kW), 2) Тонкость фильтрации 50-75 мкм	2142861	86.15	
Электромагнитный топливный 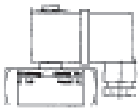	• Электрический • Без напряжения закрыт • Внутренняя резьба 3/8"	2104553	103.02	
Прямое вкручиваемое резьбовое соединение для электромагнитного топливного клапана защиты при	• Соединение с врезным кольцом x R 3/8" • Наружная резьба 8 mm 10 mm	2081154 2081155	6.25 6.25	

Рекомендации по ценам без обязательств. Не предназначены для конечного потребителя, только как основа для расчетов. НДС не включен.

Система быстрого монтажа для подключения отопительного контура к котлу

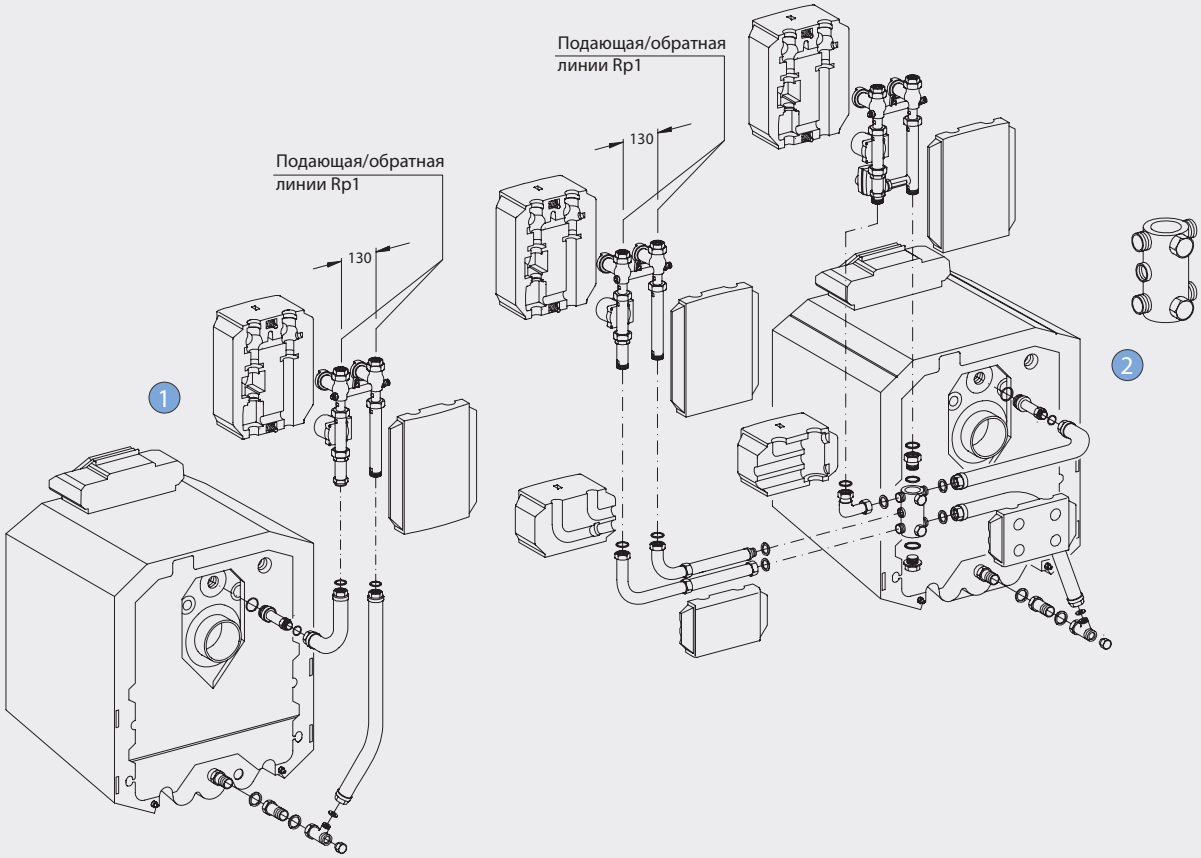

RK 1-E/G125 bzw RK 1M-E/G125

RK 2M-E/G125

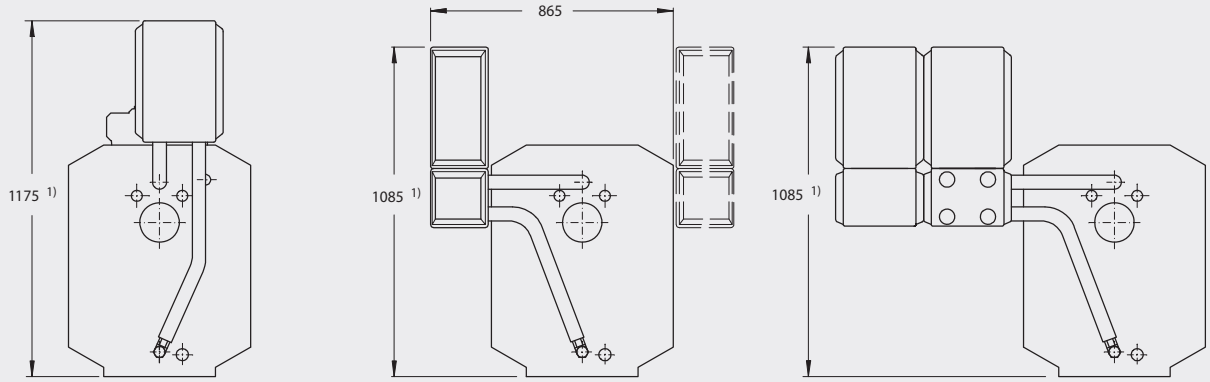

1) Максимальная высота с баком под котлом - 1,83 м 2)

1) Максимальная высота с баком под котлом - 1,74 м 2)

RK 1-E/G125 bzw.
RK 1M-E/G125

На выбор слева или справа

RK 2M-E/G125

На выбор слева или справа

2) Высота без опорных болтов. С опорными болтами на 15 - 25 мм выше

Рекомендации по ценам без обязательств. Не предназначены для конечного потребителя, только как основа для расчетов. НДС не включен.

Системы быстрого монтажа для подключения отопительного котла

Обозначение	Описание	Артикул №	Цена ЕВРО (€)
Сочетания			
RK 1/G125 Система быстрого монтажа отопительного контура	• 1 комплект для подключения отопительного контура сзади, перпендикулярно к котлу • Для 1 отопительного контура без смесителя • **Состоит из комплектов: KAS 1/G125 и HS 25**	Поставляется отдельными элементами (см. ниже)	
RK 1M/G125 Система быстрого монтажа отопительного контура	• 1 комплект для подключения отопительного контура сзади, перпендикулярно к котлу • Для 1 отопительного контура с 3-ходовым смесителем DN 20 • **Состоит из комплектов: KAS 1/G125 и HSM 25**	Поставляется отдельными элементами (см. ниже)	
RK 2M/G125 Система быстрого монтажа отопительного контура	• 2 комплекта для подключения отопительного контура перпендикулярно или параллельно рядом с котлом (слева или справа) • Для 1 отопительного контура без смесителя и 1 отопительного контура с 3-ходовым смесителем DN 20 • **Состоит из комплектов: KAS 2/G125, HS 25, HSM 20 и ES 2**	Поставляется отдельными элементами (см. ниже)	
Арматура для различных соединений			
KAS 1/G125 Комплект подключения к котлу	• Для 1 отопительного контура	5584352	77.07
KAS 2/G125 Комплект подключения к котлу	• Для 1-3 отопительных контуров	80675012	187.07
HS 25 [1)] Комплект подключения отопительного контура	• Для 1 отопительного контура без смесителя со стандартным насосом	3600001	193.98
HSM 20 [1)] Комплект подключения отопительного контура	• Для 1 отопительного контура с 3-ходовым смесителем DN 20 и со стандартным насосом	3600061	296.66
HSM 25 [2)] Комплект подключения отопительного контура	• Для 1 отопительного контура с 3-ходовым смесителем DN 25 и со стандартным насосом	3600081	296.66
HKV 2/25 Гребенка отопительного контура	• Для 2 отопительных контуров вместе с комплектом подключения к котлу KAS 1	5024880	131.76
ES 2 Дополнительный комплект	• Вместе с KAS 2 для комплекта подключения 2-го отопительного контура	80675210	97.16
ES 3 Дополнительный комплект	• Вместе с KAS 2 для комплекта подключения 3-го отопительного контура	80675212	72.62
US 1 Комплект для перехода	• С KAS 1/G125 на комплекты отопительных контуров HK 32	63012350	12.21

Возможна поставка готовых насосных групп с электронными насосами под заказ.

Подробная информация по системам быстрого монтажа отопительного контура ⇒ Документация для проектирования систем быстрого монтажа отопительного контура

[1)] При ΔT = 20 K применяется при теплопроизводительности до 30 кВт
[2)] При ΔT = 20 K применяется при теплопроизводительности до 40 кВт

Рекомендации по ценам без обязательств. Не предназначены для конечного потребителя, только как основа для расчетов. НДС не включен.

Помещение для установки котла

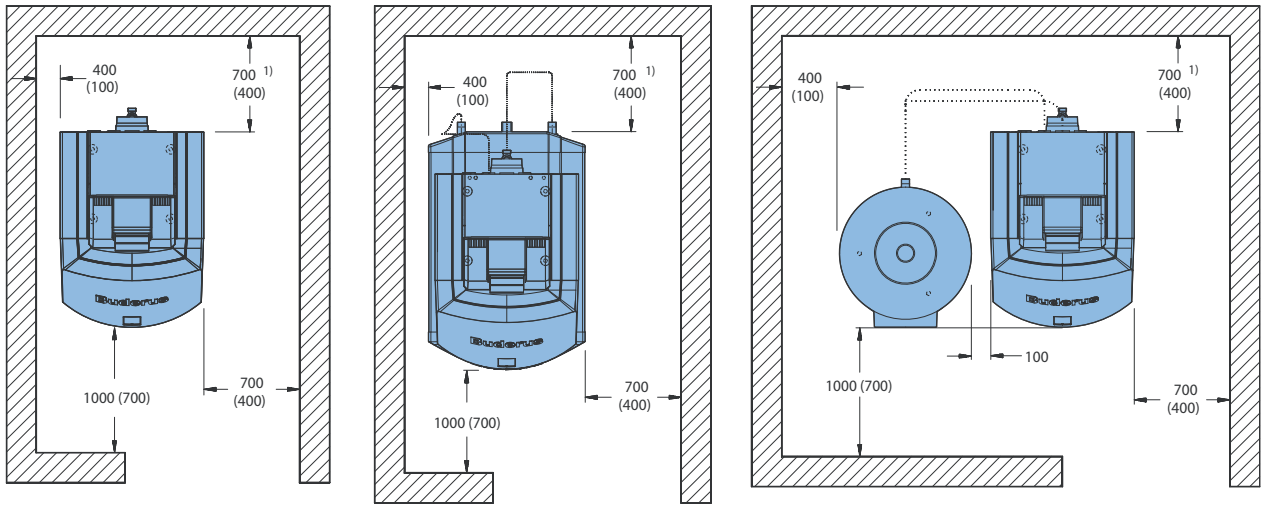

Logano G125 BE с Logatop BE

Logano G125 BE с Logatop BE и Logalux LT

Logano G125 BE с Logatop BE и Logalux SU

Рекомендуемое расстояние от стены (размеры в скобках соответствуют минимальному расстоянию от стены) При установке отопительного котла следует соблюдать приведенные минимальные расстояния (указаны в скобках). Для удобства проведения монтажных, сервис- ных работ и технического обслуживания необходимо выдерживать рекомендуемые расстояния от стен. Помещение для установки оборудования должно быть защищено от холода и иметь хорошую вентиляцию. Кроме того, нужно следить за тем, чтобы воздух, поступающий на горение, не был загрязнен пылью или галогеносодержащими углеводородами. Галогеносодержащие углеводороды всех видов содержатся в аэрозольных упаковках, в растворителях и очистителях, в лаках и красках, а также в клеях. Внимание! Учитывать требования местных нормативных документов.

Рекомендации по ценам без обязательств. Не предназначены для конечного потребителя, только как основа для расчетов. НДС не включен.

Logano G125 c Logatop BE / Logano G125 RLU и Logomatic EMS

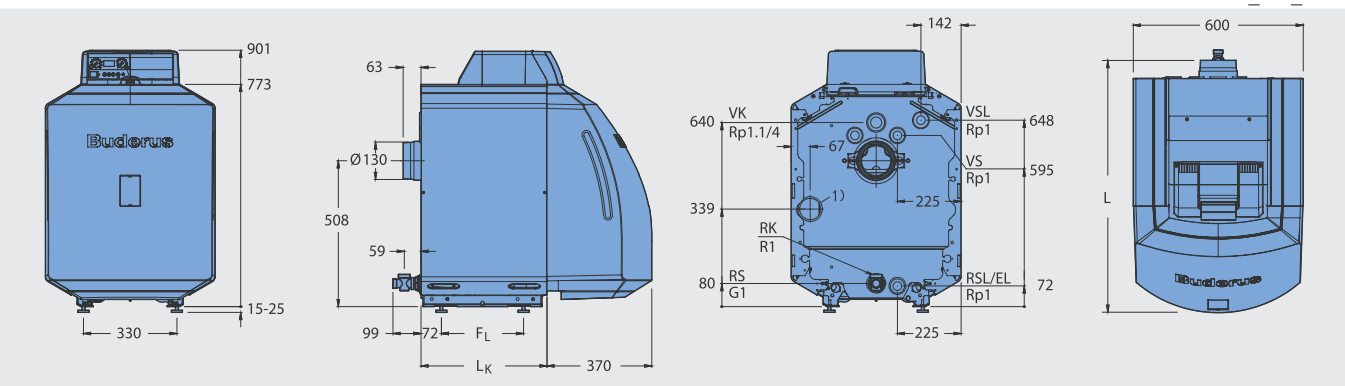

Kesselgröße			17	21	28	34
Номинальная теплопроизводительность		kW	17	21	28	34
Тепловая мощность		kW	18,2	22,4	29,9	36,3
Длина	L L_K	mm mm	878 446	878 446	998 566	1118 686
Камера сгорания	Garums Ø	mm mm	407 270	407 270	522 270	642 270
Глубина камеры сгорания		mm	90			
Расстояние между опорами F_L		mm	290	290	410	530
Вес нетто [1]		kg	175	175	208	241
Объем воды		l	33	33	41	49
Объем газа		l	36,5	36,5	49,5	62,5
Температура дымовых газов [2]		°C	161	162	165	163
Весовой поток дымовых газ		kg/s	0,0075	0,0093	0,0124	0,0150
Содержание CO_2		%	13,5	13,5	13,5	13,5
Требуемые проектом (потребности) [3]		Pa	0			
Доступные давления подачи [4]		Pa	30	30	30	50
Допустимая температура [5] Logamatic 2000/4000/MC10		°C	100/110/96			
Допустимое рабочее давление		bar	4			
Сертификат нет. Директива оборудования давления			Z-FDK-MUC-00-318-302-23			
CE-знак			CE0036 0355/04			

[1] Вес с упаковкой примерно на 6-8% выше,
[2] За 303 EN Минимальная температура выхлопных газов для расчета трубы к EN 13384-1 ниже примерно на 12 K
[3] При отрицательной системы дымоходов давления
[4] выхлопные трубы, ЛАГ давления системы
[5] Граница срабатывания (предохранительного ограничителя температуры).
Максимально возможная температура подающей линии = граница срабатывания (STB) - 18 K
Пример: граница срабатывания (STB) = 100 °C, максимально возможная температура подающей линии = 100 - 18 = 82 °C

Logano G125 с Logatop BE и Logalux LT

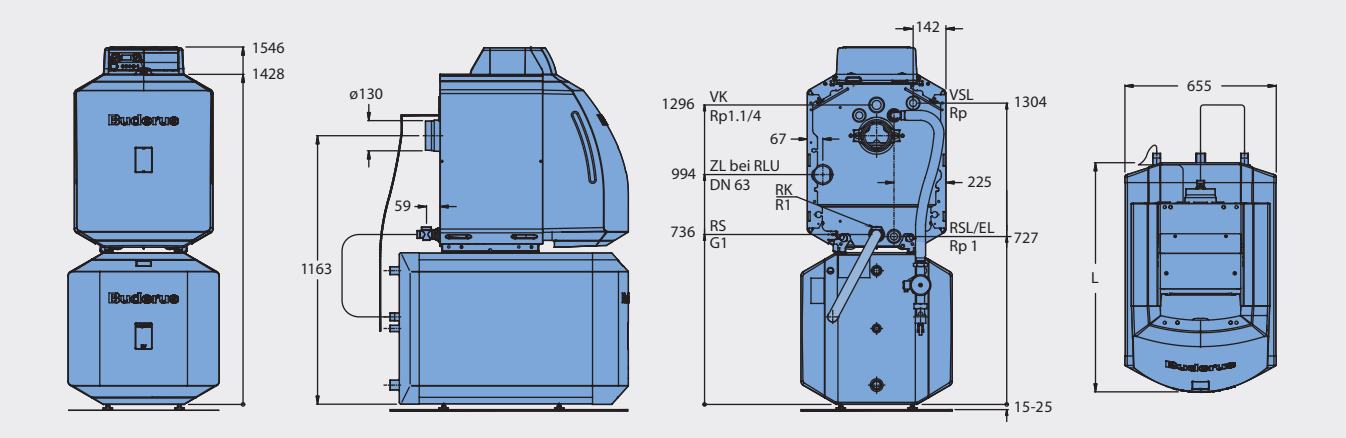

Типоразмер котла				17	21	28	34
Номинальная теплопроизвод			kW	17	21	28	34
Длина с LT135/1	L		mm	880	880	–	–
LT160/1	L		mm	980	980	980	–
LT200/1	L		mm	1146	1146	1146	1146
LT300/1	L		mm	–	1536	1536	1536

Logano G125 BE Eco с Logamatic, Logatop BE и Logalux SU

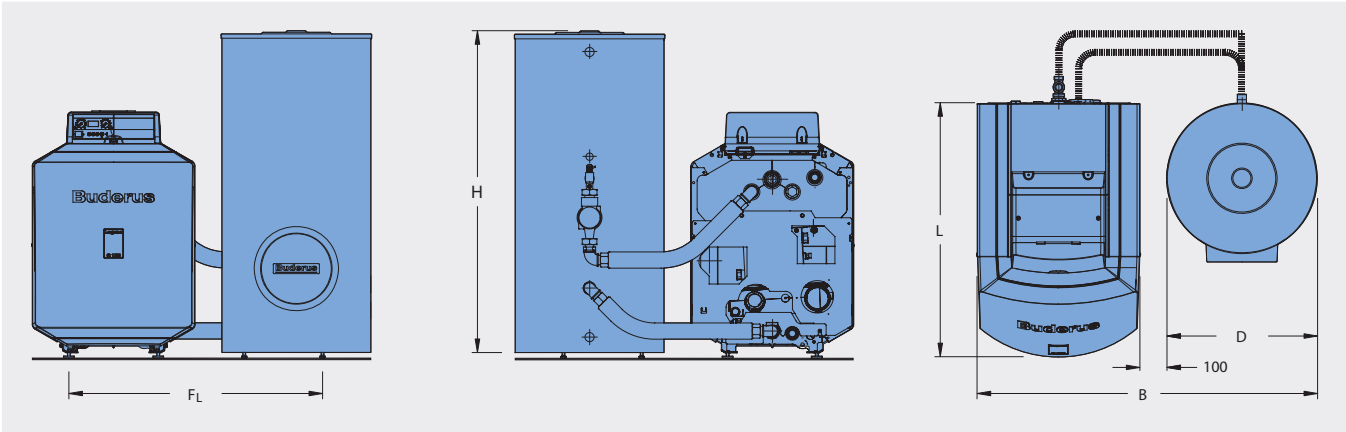

Типоразмер котла			17	21	28	34
Номинальная		kW	17	21	28	34
Длина		mm	955	955	1075	1075
Монтажный размер с SU160	F_L	mm	1010			
SU200	F_L	mm	1010			
SU300	F_L	mm	1078			
Ширина с SU160	B	mm	1232			
SU200	B	mm	1232			
SU300	B	mm	1352			
Высота [1] SU160	H	mm	1188			
SU200	H	mm	1448			
SU300	H	mm	1465			
Диаметр SU160	D	mm	556			
SU200	D	mm	556			
SU300	D	mm	672			

[1] Высота с опорами

Данные по горячей воде в сочетании с Logalux LT [1)]

Размер бойлера				17	21	28	34
LT135/1	Коэффициент мощности NL_L	В низкотемпературном режиме [2)]		1,6	1,6	не комбини-руется	
		В режиме с постоянной температурой [3)]		1,8	2,0		
	Производительность при длительной работе [4)]		kW	17,0	21,0		
			l/h	420	515		
	Время повторного нагрева	t_1 [5)]	min	39	33		
		t_2 [6)]	min	49	43		
LT160/1	Коэффициент мощности NL_L	В низкотемпературном режиме [2)]		2,1	2,1	2,1	не комбини-руется
		В режиме с постоянной температурой [3)]		2,4	2,7	3,0	
	Производительность при длительной работе [4)]		kW	17,0	21,0	28,0	
			l/h	420	515	690	
	Время повторного нагрева	t_1 [5)]	min	45	39	31	
		t_2 [6)]	min	54	49	42	
LT200/1	Коэффициент мощности NL_L	В низкотемпературном режиме [2)]		3,2			
		В режиме с постоянной температурой [3)]		3,7	3,8	4,0	4,0
	Производительность при длительной работе [4)]		kW	17,0	21,0	28,0	30,8
			l/h	420	515	690	757
	Время повторного нагрева	t_1 [5)]	min	52	46	36	33
		t_2 [6)]	min	61	53	46	42
LT300/1	Коэффициент мощности NL_L	В низкотемпературном режиме [2)]		5,0			
		В режиме с постоянной температурой [3)]		nicht kombinier-bar	8,0	9,0	9,2
	Производительность при длительной работе [4)]		kW		21,0	28,0	34,0
			l/h		515	690	835
	Время повторного нагрева	t_1 [5)]	min		69	54	47
		t_2 [6)]	min		80	69	51

[1)] С предлагаемым трубопроводом котел-водонагреватель
[2)] Определение по заводским нормативам Будерус
[3)] Температура подающей линии котла tv = 80 °C и температура бака-водонагревателя tsp = 60 °C
[4)] При нагреве с 10 °C до 45 °C и tv = 80 °C
[5)] Отопительный котел в разогретом состоянии, повторный нагрев объема воды бака от 10 °C до 60 °C
[6)] Отопительный котел в холодном состоянии, повторный нагрев объема воды бака от 10 °C до 60 °C

Данные по горячей воде в сочетании с Logalux SU [1)]

Размер бойлера				17	21	28	34
SU160	Коэффициент мощности NL_L	В низкотемпературном режиме [2)]		1,9			
		В режиме с постоянной температурой [3)]		2,2	2,3	2,4	2,4
	Производительность при длительной работе [4)]		kW	17	21	28	32
			l/h	418	516	688	788
	Время повторного нагрева	t_1 [5)]	min	35	28	21	18
		t_2 [6)]	min	44	39	32	28
SU200	Коэффициент мощности NL_L	В низкотемпературном режиме [2)]		3,1			
		В режиме с постоянной температурой [3)]		3,9	4,0	4,1	4,1
	Производительность при длительной работе [4)]		kW	17	21	28	32
			l/h	418	516	688	788
	Время повторного нагрева	t_1 [5)]	min	41	33	25	24
		t_2 [6)]	min	49	41	35	32
SU300	Коэффициент мощности NL_L	В низкотемпературном режиме [2)]		5,0			
		В режиме с постоянной температурой [3)]		8,1	8,7	9,0	9,5
	Производительность при длительной работе [4)]		kW	17	21	28	34
			l/h	418	516	688	835
	Время повторного нагрева	t_1 [5)]	min	62	50	37	33
		t_2 [6)]	min	69	57	46	41

[1)] С предлагаемым трубопроводом котел-водонагреватель
[2)] Определение по заводским нормативам Будерус
[3)] Температура подающей линии котла tv = 80 °C и температура бака-водонагревателя tsp = 60 °C
[4)] При нагреве с 10 °C до 45 °C и tv = 80 °C
[5)] Отопительный котел в разогретом состоянии, повторный нагрев объема воды бака от 10 °C до 60 °C
[6)] Отопительный котел в холодном состоянии, повторный нагрев объема воды бака от 10 °C до 60 °C

Помощь в выборе комплектации

Сочетания	Возможные гидравлические схемы с дополнительной комплектацией		
Logano G125 WS	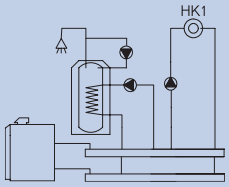 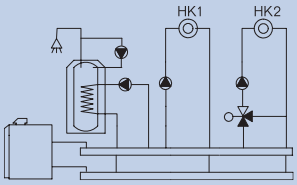	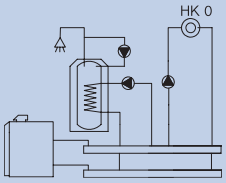	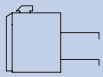
	Logamatic 2107 • 1-ступенчатая горелка • Бак-водонагреватель • Циркуляционный насос • Отопительный контур без смесителя (HK1) • Комплектация с FM 241: отопительный контур со смесителем (HK2) • Комплектация с FM 242: 2-ступенчатая или модулированная горелка • Комплектация с FM 244: солнечный коллектор	Logamatic 4211 • 1-, 2-ступенчатая или модулированная горелка • Бак-водонагреватель • Циркуляционный насос • Отопительный контур без смесителя (HK0) • Комплектация с FM 442: два отопительных контура со смесителем • Комплектация с FM 445: система с внешним теплообменником • Комплектация с FM 443: модуль солнечного коллектора • Комплектация с FM 446: интерфейс EIB - единая электронная система управления дома • Комплектация с FM 448: общее сообщение о неисправностях	Logamatic 2101 • Режим работы с постоянной температурой котловой воды • 1-ступенчатая горелка

4

Характеристики и особенности

Современная универсальная концепция котла

- Низкотемпературный отопительный котел по DIN EN 303 для работы на дизельном топливе или газе, с плавным регулированием температуры котловой воды, без цокольной температуры (минимальной температуры котловой воды)
- Три сертифицированных типоразмера котла с номинальной теплопроизводительностью 25-40 кВт, имеют знак CE
- Отопительный котел предназначен для работы на дизельном топливе EL по DIN 51 603, на природном, сжиженном, биохимическом газе и рапсовом масле. Котел работает со всеми дизельными и газовыми вентиляторными горелками по EN 267 и EN 676 или имеющими знак CE
- Комбинируется с баками-водонагревателями Logalux SU (трех типоразмеров с объемом воды 160-300 л), Logalux LT/1 (четырех типоразмеров с объемом воды 135-300 л) или с Logalux SU (трех типоразмеров с объемом воды 160-300 л)
- Комбинируется с различными системами управления из программы Будерус

Простое и удобное управление

- Регулирующие функции, согласованные с гидравликой установки
- Простая настройка всех функций системы управления (по принципу "Нажми и Поверни")
- Возможно расширение комплектации всех систем управления дополнительными модулями

Быстрый монтаж, пуск в эксплуатацию и техническое обслуживание

- Адаптированная к соответствующей гидравлической схеме система быстрого монтажа отопительного контура
- Беспроблемное подключение бака к котлу благодаря соединительному трубопроводу котел-водонагреватель

Logano G 125 WS

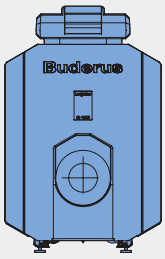

Типоразмер котла	25	32	40
Высота (с системой управления)/мм	916	916	916
Ширина/мм	600	600	600
Глубина/мм	601	728	848
Глубина с горелкой/мм	916	1043	1163

Система управления	Типоразмер котла	Артикул №	Цена, ЕВРО
без системы управления	25	7747311210	1052.81
	32	7747311211	1216.77
	40	7747311212	1400.30

Систему управления серии Logamatic 2000 или 4000 нужно заказать отдельно.

Рекомендации по ценам без обязательств. Не предназначены для конечного потребителя, только как основа для расчетов. НДС не включен.

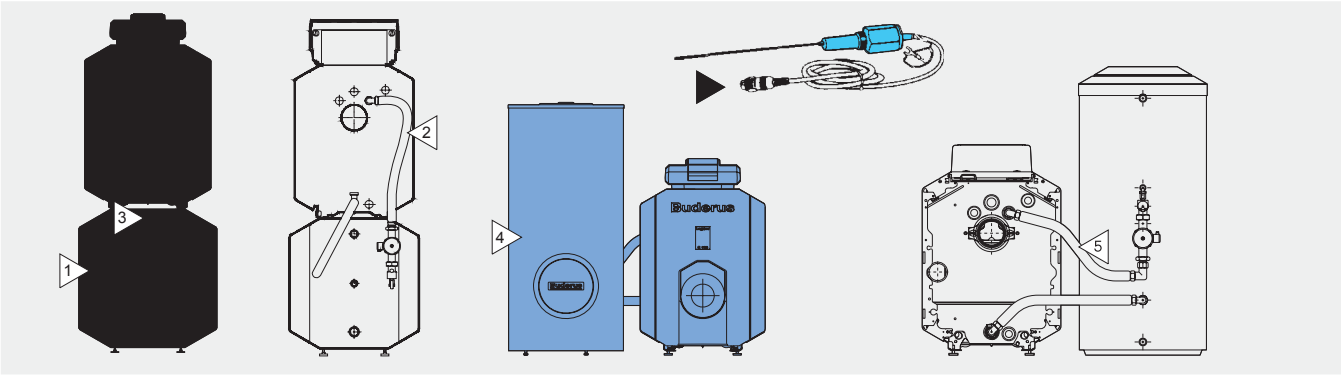

4

Поз.	Обозначение	Описание		Артикул №	Цена ЕВРО (€)
1	Logalux LT/1 Бак-водонагреватель	• Устанавливается под котлом • С магниевым анодом • Смотровой люк спереди • Термоглазурь DUOCLEAN MKT			
			Logalux LT135/1	30009275	787.12
			Logalux LT160/1	30009276	835.33
			LT200/1	30009277	890.49
			LT300/1	30009278	1268.90
2	Соединительный трубопровод котел-водонагреватель	• Для Logalux LT/1 • С загрузочным насосом бака-водонагревателя, обратным клапаном и теплоизоляцией			
			LT135/1-LT200/1	5584330	184.64
			Logalux LT300/1	5584331	220.25
3	Термометр	• Для Logalux LT/SU • 30-80 °C • С датчиком			
			LT	5236200	26.93
			SU	5236210	37.80
4	Logalux SU Бак-водонагреватель	• Устанавливается рядом с котлом • Смотровой люк спереди • Термоглазурь DUOCLEAN MKT • С магниевым анодом			
			SU160	5231361	723.74
			SU200	5231371	764.58
			SU300	5231383	979.42
5	Соединительный трубопровод котел-водонагреватель	• Для Logalux ST • С загрузочным насосом бака-водонагревателя, обратным клапаном и теплоизоляцией		5544638	190.08
6	Инертный анод	• Для Logalux LT • Для подключения к розетке 230 В с заземлением • Со стабилизатором напряжения со штекером с заземлением • С соединительным кабелем • Для монтажа в изолированном отверстии		3868354	362.11
-	Комплект уголков для крепления котла на баке-водонагревателе			5198094	57.08

Рекомендации по ценам без обязательств. Не предназначены для конечного потребителя, только как основа для расчетов. НДС не включен.

Поз.	Обозначение	Описание	Артикул №	Цена ЕВРО
-	Электронагревательный элемент	• Для LogaLux SU • 1 1/2” • В сборе с регулятором температуры • Без крышки смотрового люка		
		(переменный ток) 2,0 кВт	5238250	293.11
		3,0 кВт	5238254	312.16
		4,5 кВт	5238258	330.22
		6,0 кВт	5238262	352.12
-	Крышка смотрового люка	• Для LogaLux SU • Муфта 1 1/2” с теплоизоляцией и крышкой		
		для SU160-SU200	7747004740	47.59
		для SU300	7747004748	47.59
-	AS 1 Комплект подключения бака	• С датчиком температуры горячей воды и штекером	5991384	17.04
Дополнительные приборы безопасности				
-	SG 160S 1/2” Группа безопасности бойлера	• В комплект входит предохранительный клапан 8 бар, обратный клапан, шаровой кран	330160158	58.05
-	SG 160S 3/4” Группа безопасности бойлера	• В комплект входит предохранительный клапан 8 бар, обратный клапан, шаровой кран и регулируемый редуктор давления	330160208	65.14

При индивидуальных сочетаниях котла с баком необходимы соответствующие соединительные трубопроводы котела с водонагревателем, а также комплект подключения бака

Подробная информация по бакам-водонагревателям ⇒ Глава 10

1) Не годится для котлов 32-40 кВт
2) Не годится для котлов 40 кВт

Рекомендации по ценам без обязательств. Не предназначены для конечного потребителя, только как основа для расчетов. НДС не включен.

Комплектующие

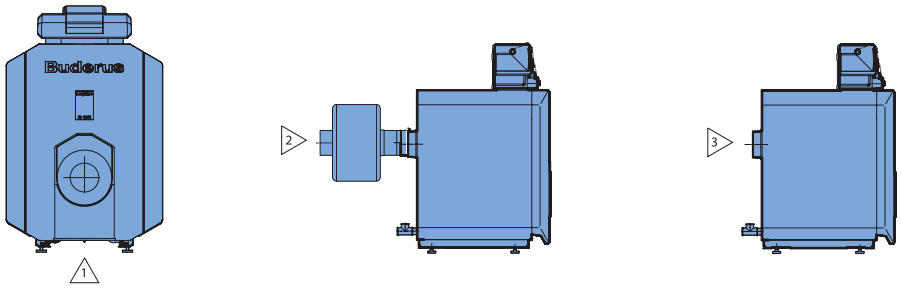

Поз.	Обозначение	Описание	Артикул №	Цена ЕВРО (€)	
2	Шумоглушитель дымовых газов	• DN 130 • С разделением корпусного шума • С уплотнительной манжетой на присоединительный участок дымовой трубы	5074540	399.05	
	Компактный шумоглушитель дымовых газов	• Из нержавеющей стали • DN 130 • С разделением корпусного шума • С 2 уплотнительными манжетами на присоединительный участок дымовой трубы	5074498	407.49	
Дополнительные приборы безопасности					
-	KSS/G125 Комплект безопасности отопительного котла	• Состоит из гребенки с предохранительным клапаном (2,5 бар), с манометром и автоматическим быстродействующим воздушным клапаном	63026690	67.74	
-	AAS/G125 Комплект для подключения расширительного бака	• С вентилем для наполнения и слива	5354998	78.98	

[1] Для установок без бака-водонагревателя или с рядом стоящим баком-водонагревателем

Рекомендации по ценам без обязательств. Не предназначены для конечного потребителя, только как основа для расчетов. НДС не включен.

Система быстрого монтажа для подключения отопительного контура к котлу

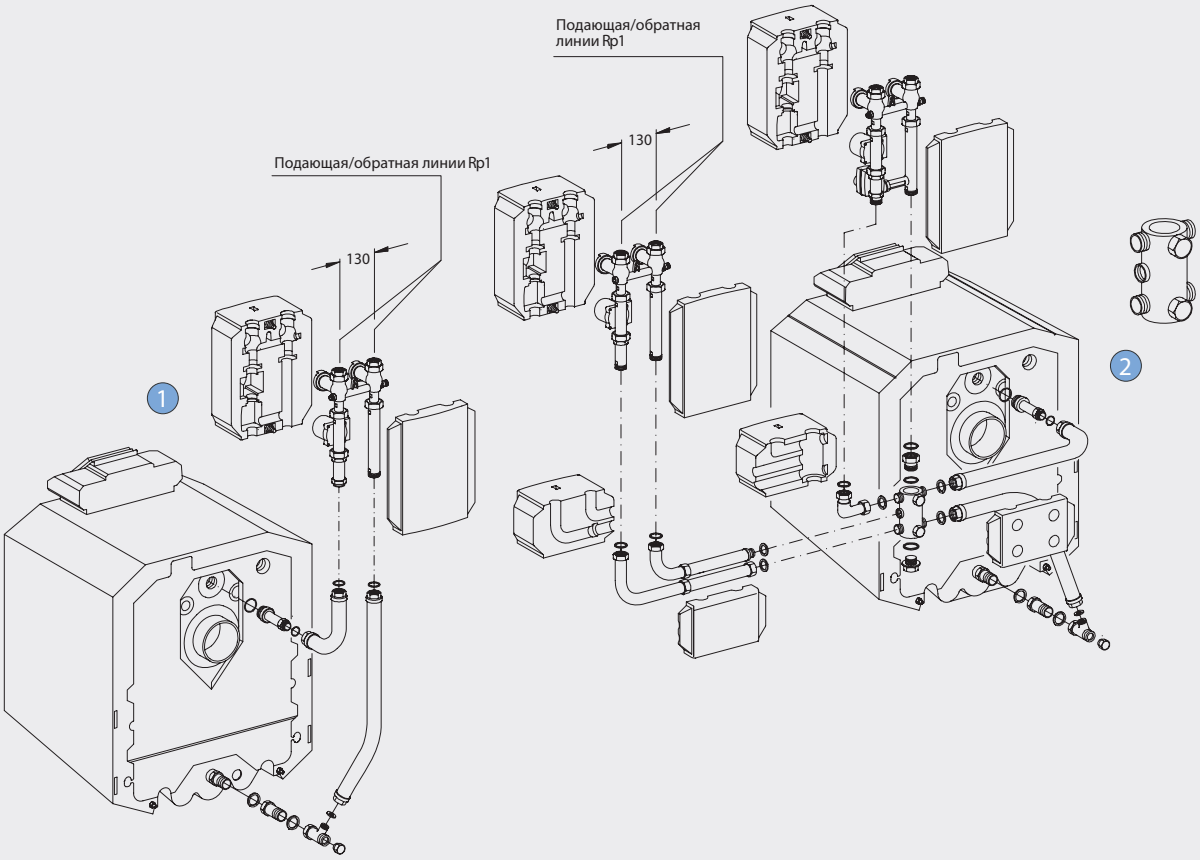

RK 1-E/G125 bzw RK 1M-E/G125

RK 2M-E/G125

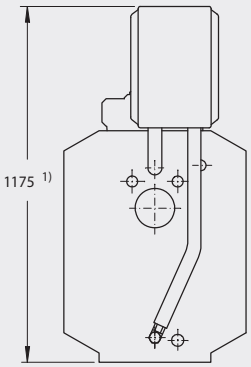

1) Максимальная высота с баком под котлом - 1,83 м 2)

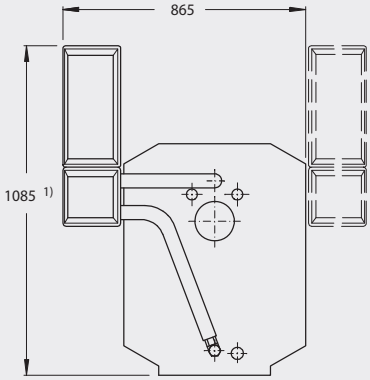

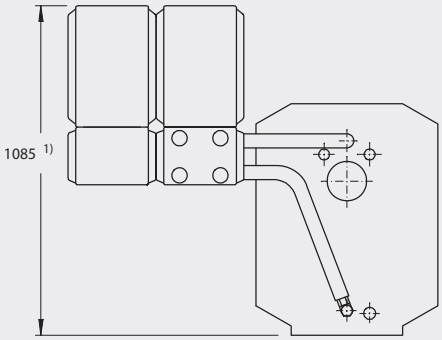

1) Максимальная высота с баком под котлом - 1,74 м 2)

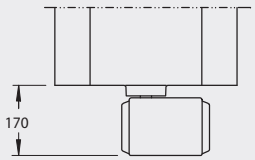

RK 1-E/G125 bzw.
RK 1M-E/G125

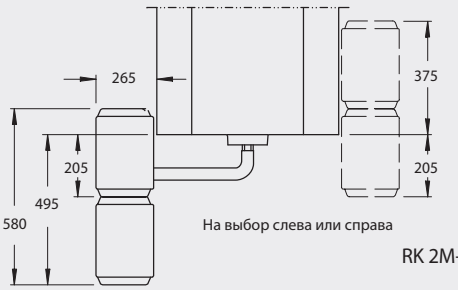

На выбор слева или справа

RK 2M-E/G125

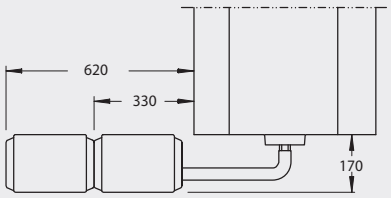

На выбор слева или справа

2) Высота без опорных болтов. С опорными болтами на 15 - 25 мм выше

Система

Обозначение	Описание	Артикул №	Цена ЕВРО (€)	
Сочетания				
RK 1/G125 Система быстрого монтажа отопительного контура	• 1 комплект для подключения отопительного контура сзади, перпендикулярно к котлу • Для 1 отопительного контура без смесителя • **Состоит из комплектов: KAS 1/G125 и HS 25**	Поставляется отдельными элементами (см. ниже)		
RK 1M/G125 Система быстрого монтажа отопительного контура	• 1 комплект для подключения отопительного контура сзади, перпендикулярно к котлу • Для 1 отопительного контура с 3-ходовым смесителем DN 20 • **Состоит из комплектов: KAS 1/G125 и HSM 25**	Поставляется отдельными элементами (см. ниже)		
RK 2M/G125 Система быстрого монтажа отопительного контура	• 2 комплекта для подключения отопительного контура перпендикулярно или параллельно рядом с котлом (слева или справа) • Для 1 отопительного контура без смесителя и 1 отопительного контура с 3-ходовым смесителем DN 20 • **Состоит из комплектов: KAS 2/G125, HS 25, HSM 20 и ES 2**	Поставляется отдельными элементами (см. ниже)		
Арматура для различных соединений				
KAS 1/G125 Комплект подключения к котлу	• Для 1 отопительного контура	5584352	77.07	
KAS 2/G125 Комплект подключения к котлу	• Для 1-3 отопительных контуров	80675012	187.07	
HS 25 [1)] Комплект подключения отопительного контура	• Для 1 отопительного контура без смесителя со стандартным насосом	3600001	193.98	
HSM 20 [1)] Комплект подключения отопительного контура	• Для 1 отопительного контура с 3-ходовым смесителем DN 20 и со стандартным насосом	3600061	296.66	
HSM 25 [2)] Комплект подключения отопительного контура	• Для 1 отопительного контура с 3-ходовым смесителем DN 25 и со стандартным насосом	3600081	296.66	
HKV 2/25 Гребенка отопительного контура	• Для 2 отопительных контуров вместе с комплектом подключения к котлу KAS 1	5024880	131.76	
ES 2 Дополнительный комплект	• Вместе с KAS 2 для комплекта подключения 2-го отопительного контура	80675210	97.16	
ES 3 Дополнительный комплект	• Вместе с KAS 2 для комплекта подключения 3-го отопительного контура	80675212	72.62	
US 1 Комплект для перехода	• С KAS 1/G125 на комплекты отопительных контуров HK 32	63012350	12.21	

Возможна поставка готовых насосных групп с электронными насосами под заказ.

Подробная информация по системам быстрого монтажа отопительного контура ⇒ Документация для проектирования систем быстрого монтажа отопительного контура

[1)] При ΔT = 20 K применяется при теплопроизводительности до 30 кВт
[2)] При ΔT = 20 K применяется при теплопроизводительности до 40 кВт

Рекомендации по ценам без обязательств. Не предназначены для конечного потребителя, только как основа для расчетов. НДС не включен.

Logano G125 WS

- Секции котла из высококачественного надежного чугуна GL 180 M
- Водоохлаждаемая камера сгорания
- Большая фронтальная дверь может открываться налево или направо - что обеспечивает удобный доступ при проведении чистки и технического обслуживания
- Простая чистка котла спереди
- Теплоизоляция толщиной 80 мм снижает теплопотери до минимума
- Регулируемые опоры с пластмассовым покрытием для простого выравнивания на месте монтажа, используются также при установке бака под котлом
- Отопительный котел полностью собран вместе с обшивкой - это экономит время и затраты на монтаж
- Компактные размеры - преимущество при пронесении через проемы и при размещении в котельной
- Эргономичные боковые ручки - удобны при транспортировке, перемещении и подъеме отопительного котла
- Отопительный котел может эксплуатироваться с небольшим избыточным давлением
- Разнообразные комбинации с горелками, системами управления и баками-водонагревателями
- Большой выбор дополнительного оборудования для быстрого монтажа, адаптированного к определенному котлу
- Предназначен для работы на дизельном топливе или газе - применяемое дизельное топливо EL по DIN 51 603 или любой вид газа при установке газовой вентиляторной горелки

Поставка

Отопительный котел с теплоизоляцией и обшивкой	1 транспортная единица
Система управления (дополнительная комплектация)	1 коробка

Рекомендации по проектированию

Гидравлическое сопротивление котла по воде

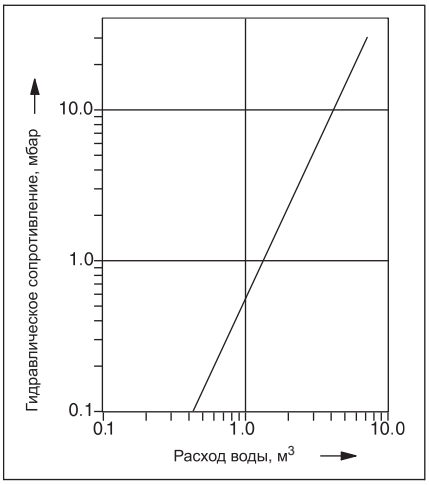

Дизельная/газовая горелка

В принципе, может быть установлена любая дизельная или газовая вентиляторная горелка, испытательный образец которой соответствует EN 267 и EN 676.

Температура дымовых газов/подключение к дымовой трубе

Отопительные котлы этой серии могут эксплуатироваться с избыточным давлением отопительных газов в камере сгорания.

Температура дымовых газов в новом котле при температуре котловой воды 80 °C составляет примерно 150-195 °C, в зависимости от мощности котла. Вынув легкодоступные направляющие пластины дымовых газов (2), можно повысить температуру дымовых газов примерно на 20 K. Эти действия могут быть полезными при замене котла в существующих отопительных системах для адаптации к дымовой трубе.

Для более точной регулировки и поддержания тяги в дымовой трубе, а также для организации вентиляции самой дымовой трубы рекомендуется установка и наладка регулятора дополнительного воздуха (ограничителя тяги). Поперечное сечение регулятора дополнительного воздуха зависит от эффективной высоты и поперечного сечения дымовой трубы.

Высокие требования по поддержанию пониженной температуры дымовых газов, к пусковым условиям и бесшумной работе требуют тщательных расчетов и исполнения присоединительного участка - дымохода, соединяющего котел с дымовой трубой.

Следует обеспечить:

- герметичность присоединительного участка
- размеры системы отвода дымовых газов (по расчетам дымовой трубы)
- разделение корпусного шума на участке котел - дымовая труба
- плавность отводов, по возможности, с углом 45°
- теплоизоляцию присоединительного участка из несгораемого материала, защищающую от образования конденсата и обеспечивающую дополнительное шумоглушение

Системы отопления пола

В системах отопления пола с применением кислородопроницаемых пластмассовых труб (DIN 4726) необходима установка теплообменника между отопительным котлом и системой отопления пола.

Приготовление горячей воды

Отопительный котел может работать с любым баком-водонагревателем. Особые преимущества имеют комбинации котла с баками серии Logalux ST/SU или LT/1.

Помещение для установки котла

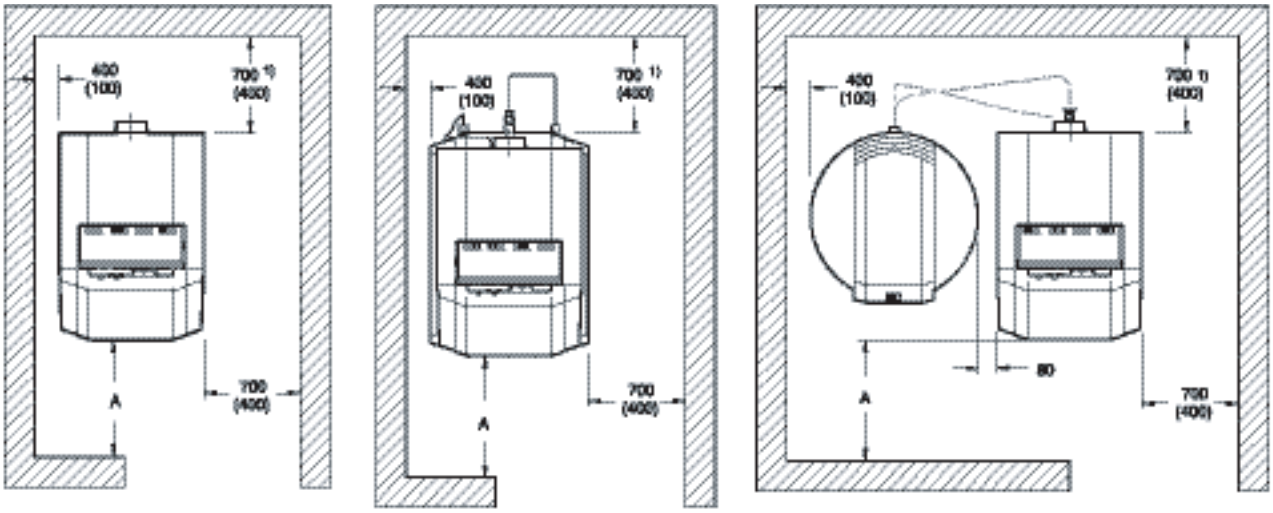

Logano G 125 WS | Logano G 125 WS c Logalux LT/1 | Logano G 125 WS c Logalux ST/1

Рекомендуемое расстояние от стены (размеры в скобках соответствуют минимальному расстоянию от стены)
1) При установке шумоглушителей дымовых газов следует предусмотреть под него дополнительную площадь

При установке отопительного котла следует соблюдать приведенные минимальные расстояния (указаны в скобках). Для удобства проведения монтажных, сервисных работ и технического обслуживания необходимо выдерживать рекомендуемые расстояния от стен.

Помещение для установки оборудования должно быть защищено от холода и иметь хорошую вентиляцию. Кроме того, нужно следить за тем, чтобы воздух, поступающий на горение, не был загрязнен пылью или галогеносодержащими углеводородами. Галогеносодержащие углеводороды всех видов содержатся, например, в аэрозольных упаковках, в растворителях и очистителях, в лаках и красках, а также в клеях. лаках и красках, а также в клеях.

Logano G125 WS

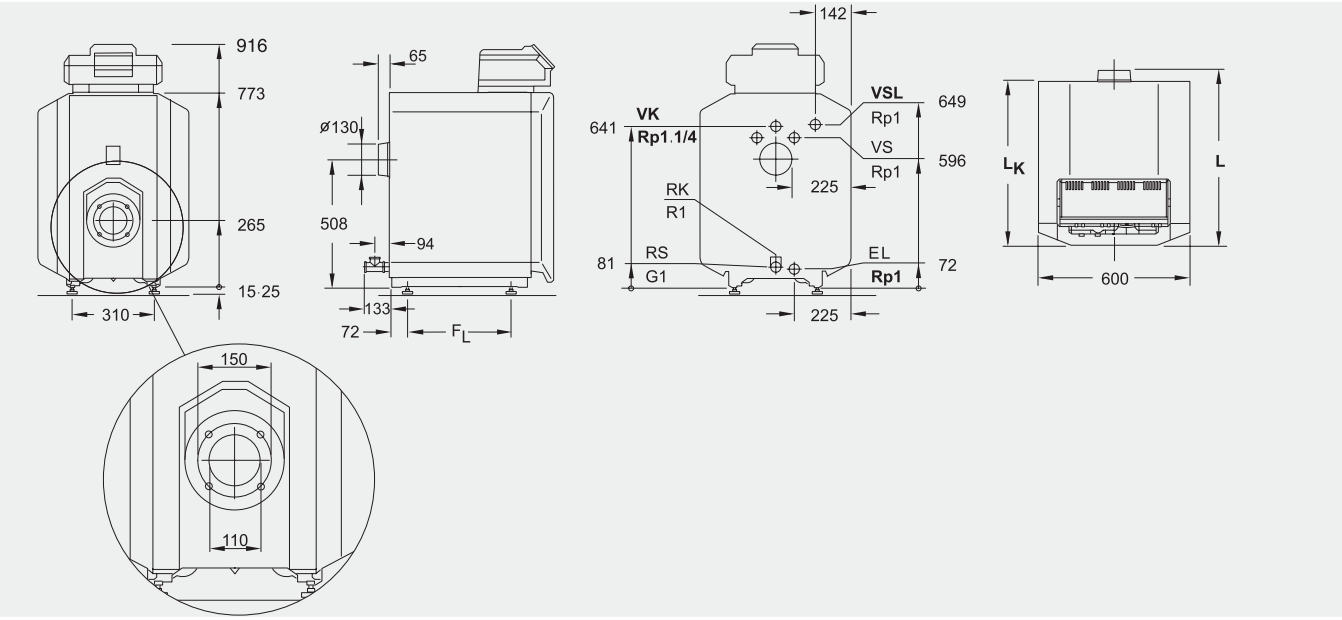

Размеры и подключения (приведены в мм)
Подключения (размеры см. в следующих таблицах):
VK = подающая линия котла
RK = обратная линия котла
EL = слив (подключение крана для наполнения и слива или расширительного бачка)
VS = подающая линия бака-водонагревателя
RS = обратная линия бака-водонагревателя
VSL =предохранительная подающая линия (подключение для оборудования заказчика: предохранительного клапана, манометра или воздушного клапана)

Типоразмер котла		25	32	40
Количество секций котла		3	4	5
Номинальная теплопроизводительность	кВт	17-25	22-32	29-40
Тепловая мощность сжигания	кВт	17,9-27,3	23,2-34,9	30,9-43,6
Объем газа	л	36,5	49,5	62,5
Объем котловой воды	л	33	41	49
Температура дымовых газов[1)]	°C		145-198	
Весовой поток дымовых газов, дизтопливо	кг/с	0,0076 - 0,0116	0,0098 - 0,0148	0,0131 - 0,0185
Содержание CO_2 , дизтопливо	%		13	
Весовой поток дымовых газов, газ	кг/с	0,0078 - 0,0116	0,0100 - 0,0149	0,0132 - 0,0186
Содержание CO_2 , газ	%		10	
Необходимый напор (тяга)	Па	2-5	3-5	2-8
Объем	л	36,5	49,5	62,5
Сопротивление котла по газу	мбар	0,04 - 011	0,06 - 0,11	0,04 - 0,16
Необходимый напор (тяга)	Па	2-5	3-5	4-8
Сопротивление газоотводящего тракта	мбар	0,04-0,11	0,06-0,11	0,04-0,16
Общая длина котла (L)	мм	601	728	848
Длина блока котла (L_K)	мм	536	656	776
Длина топочной камеры (L_f)	мм	407	522	642
Диаметр топочной камеры	мм		270	
Глубина дверцы горелки	мм		92	
Расстояние между опорами (F_L)	мм	290	410	530
Вес, нетто	кг	150	183	216

Технические характеристики отопительного котла горелки

1) *Температура дымовых газов по EN 303*
2) *Граница срабатывания предохранительного ограничителя температуры STB*
Максимально возможная температура подающей линии = граница срабатывания (STB) - 18 K
Пример: граница срабатывания (STB) = 100 °C, максимально возможная температура подающей линии = 100 - 18 = 92 °C
Граница срабатывания должна соответствовать требованиям национальных правил.

Logano G125 WS c Logalux LT/1

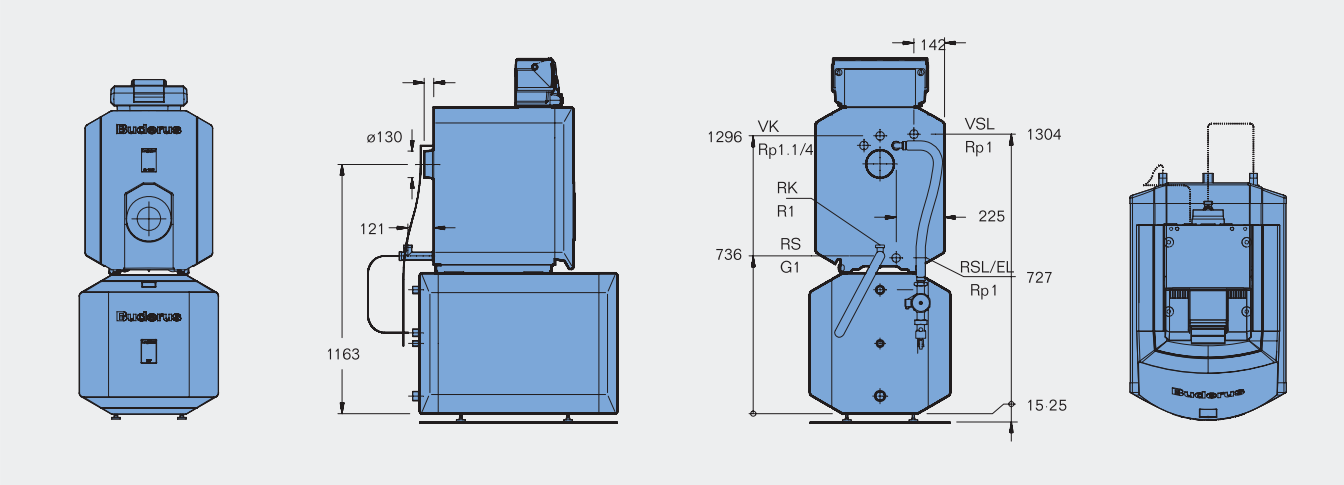

Типоразмер котла			25	32	40
Номинальная теплопроизводительность			17-25	22-32	29-40
Длина с					
LT135/1	L	мм	882	-	-
LT160/1	L	мм	992	992	-
LT200/1	L	мм	1147	1147	1147
LT300/1	L	мм	1537	1537	1537

Данные по горячей воде ⇒ стр. 4025
Дополнительные технические данные для Logalux LT/1 ⇒ Глава 10

Logano G125 WS c Logalux SU

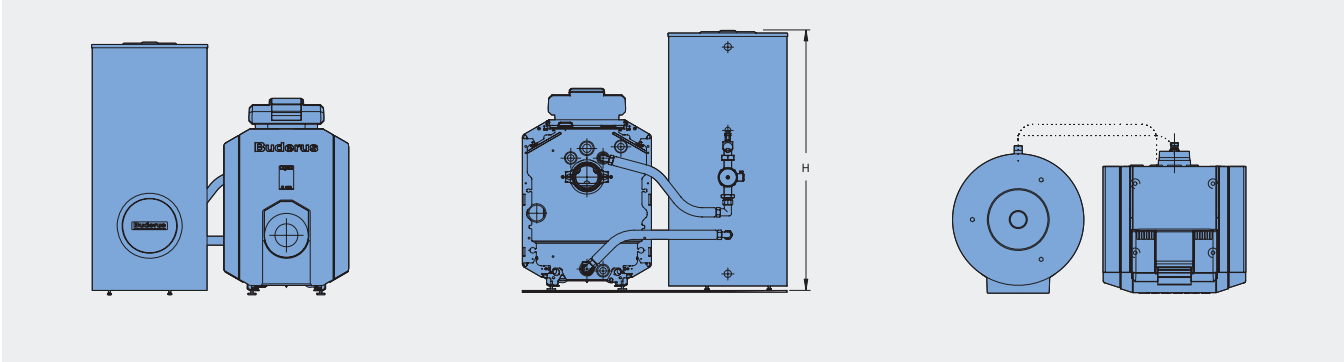

Типоразмер котла			25	32	40
Номинальная теплопроизводительность			17-25	22-32	29-40
Длина	L	мм	878	998	1118

Данные по горячей воде ⇒ стр. 4026
Дополнительные технические данные для Logalux ST ⇒ Глава 10

Данные по горячей воде в сочетании с Logalux LT/1

Типоразмер котла				25	32	40
LT135/1	Коэффициент мощности N_L	В низкотемпературном режиме [2]		1,6	не комбини-руется	
		В режиме с постоянной температурой [3]		2,0		
	Производительность при длительной работе [4]		кВт	21,0		
			л/ч	515		
	Время повторного нагрева	t_1 [5]	мин	33		
		t_2 [6]	мин	43		
LT160/1	Коэффициент мощности N_L	В низкотемпературном режиме [2]		2,1	2,1	не комбини-руется
		В режиме с постоянной температурой [3]		2,7	3,0	
	Производительность при длительной работе [4]		кВт	21,0	28,0	
			л/ч	515	690	
	Время повторного нагрева	t_1 [5]	мин	39	31	
		t_2 [6]	мин	49	42	
LT200/1	Коэффициент мощности N_L	В низкотемпературном режиме [2]			3,2	
		В режиме с постоянной температурой [3]		3,8	4,0	4,0
	Производительность при длительной работе [4]		кВт	21,0	28,0	30,8
			л/ч	515	690	757
	Время повторного нагрева	t_1 [5]	мин	46	36	33
		t_2 [6]	мин	53	46	42
LT300/1	Коэффициент мощности N_L	В низкотемпературном режиме [2]		5,0	5,0	5,0
		В режиме с постоянной температурой [3]		8,0	9,0	9,2
	Производительность при длительной работе [4]		кВт	21,0	28,0	34,0
			л/ч	515	690	835
	Время повторного нагрева	t_1 [5]	мин	69	54	47
		t_2 [6]	мин	80	69	51

[1] С предлагаемым трубопроводом котел-водонагреватель
[2] Определение по заводским нормативам Будерус
[3] Температура подающей линии котла $t_v = 80\,°C$ и температура бака-водонагревателя $t_{sp} = 60\,°C$
[4] При нагреве с 10 °C до 45 °C и $t_v = 80\,°C$
[5] Отопительный котел в разогретом состоянии, повторный нагрев объема воды бака от 10 °C до 60 °C
[6] Отопительный котел в холодном состоянии, повторный нагрев объема воды бака от 10 °C до 60 °C

Данные по горячей воде в сочетании с Logalux SU [1)]

Типоразмер котла				25	32	40
SU160	Показатель мощности N_L	В низкотемпературном режиме			1,9	
		В режиме с постоянной температурой [3)]		2,3	2,4	2,4
	Производительность при длительной работе [4)]		кВт	21	28	32
			л/ч	516	688	788
	Время повторного нагрева	t_1 [5)]	мин	28	21	18
		t_2 [6)]	мин	39	32	28
SU200	Показатель мощности N_L	В низкотемпературном режиме			3,1	
		В режиме с постоянной температурой [3)]		4,0	4,1	4,1
	Производительность при длительной работе [4)]		кВт	21	28	32
			л/ч	516	688	788
	Время повторного нагрева	t_1 [5)]	мин	33	25	24
		t_2 [6)]	мин	41	35	32
SU300	Показатель мощности N_L	В низкотемпературном режиме			5,0	
		В режиме с постоянной температурой [3)]		8,7	9,0	9,5
	Производительность при длительной работе [4)]		кВт	21	28	34
			л/ч	516	688	835
	Время повторного нагрева	t_1 [5)]	мин	50	37	33
		t_2 [6)]	мин	57	46	41

[1)] С предлагаемым соединительным трубопроводом котел-водонагреватель
[2)] Определение по заводским нормативам Будерус
[3)] Температура подающей линии котла $t_V = 80\,°C$ и температура бака-водонагревателя $t_{sp} = 60\,°C$
[4)] При нагреве с 10 °C до 45 °C и $t_V = 80\,°C$
[5)] Отопительный котел в разогретом состоянии, повторный нагрев объема воды бака от 10 °C до 60 °C
[6)] Отопительный котел в холодном состоянии, повторный нагрев объема воды бака от 10 °C до 60 °C

Помощь в выборе комплектации

Сочетания	Возможные гидравлические схемы с дополнительной комплектацией		
	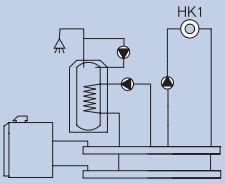	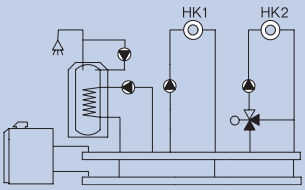	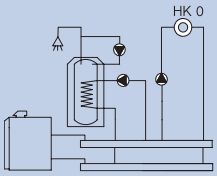
	Logamatic 2107 • 1-ступенчатая горелка • Бак-водонагреватель • Циркуляционный насос ГВС • Отопительный контур без смесителя (HK1) • Комплектация с FM 242: 2-ступенчатая или модулированная горелка (серийная комплектация для котла типоразмера 82) • Комплектация с FM 244: солнечный коллектор	Logamatic 2107 • 1-ступенчатая горелка • Бак-водонагреватель • Циркуляционный насос ГВС • Отопительный контур без смесителя (HK1) • Комплектация с FM 241: отопительный контур со смесителем (HK2) • Комплектация с FM 242: 2-ступенчатая или модулированная горелка (серийная комплектация для котла типоразмера 82) • Комплектация с FM 244: солнечный коллектор	Logamatic 4211 • 1-, 2- ступенчатая или модулированная горелка • Бак-водонагреватель • Циркуляционный насос • Отопительный контур без смесителя (HK0) • Комплектация с FM 442: два отопительных контура со смесителем • Комплектация с FM 445: система с внешним теплообменником • Комплектация с FM 443: модуль солнечного коллектора • Комплектация с FM 446: интерфейс EIB - единая электронная система управления дома • Комплектация с FM 448: общее сообщение о неисправностях

Характеристики и особенности

Современная универсальная концепция котла

- Низкотемпературный отопительный котел по DIN EN 303 для работы на дизельном топливе или газе, с плавным регулированием температуры котловой воды, без цокольной температуры (минимальной температуры котловой воды)
- Четыре сертифицированных типоразмеров котла с номинальной теплопроизводительностью 52-95 кВт, имеют знак CE
- Конструкция котла выполнена по принципу Thermostream, обеспечивающему надежную работу без смесительного насоса и регулирования температуры обратной линии
- Водоохлаждаемая камера сгорания с небольшой тепловой нагрузкой и отвод дымовых газов по трехходовому принципу
- Отопительный котел предназначен для работы на дизельном топливе EL по DIN 51 603, на природном, сжиженном, биохимическом газе и рапсовом масле. Котел работает со всеми дизельными и газовыми вентиляторными горелками по EN 267 и EN 676 или имеющими знак CE
- Комбинируется с баками-водонагревателями Logalux ST или Logalux LT, а также с различными системами управления из программы Будерус
- Низкоэмиссионный режим эксплуатации при высоком стандартизированном коэффициенте использования (до 95 %)

Простое и удобное управление

- Регулирующие функции, согласованные с гидравликой установки
- Простая настройка всех функций системы управления (по принципу "Нажми и Поверни")
- Возможно расширение комплектации всех систем управления дополнительными модулями

Быстрый монтаж, пуск в эксплуатацию и техническое обслуживание

- Адаптированная к соответствующей гидравлической схеме система быстрого монтажа отопительного контура
- Беспроблемное подключение бака к котлу благодаря соединительному трубопроводу котел-водонагреватель для Logalux ST объемом 150-300 л и Logalux LT объемом 160-300 л

Logano G215 WS

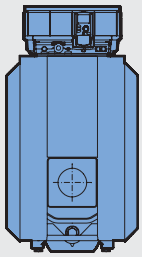

Типоразмер котла	52	64	78	95
Высота (с системой управления)/мм	1130	1130	1130	1130
Ширина /мм	600	600	600	600
Глубина /мм	787	907	1027	1147

4

Система управления	Поставка котла	Типоразмер котла	Артикул №	Цена ЕВРО (€)
без системы управления и без горелки	в собранном виде	52	30008373	1597.32
		64	30008374	1801.79
		78	30008375	1979.00
		95	30008376	2187.55

Систему управления серии Logamatic 2000 или 4000 нужно заказать отдельно ⇒ Глава 9

Рекомендации по ценам без обязательств. Не предназначены для конечного потребителя, только как основа для расчетов. НДС не включен.

Баки-водонагреватели и комплектующие

Обозначение	Описание	Артикул №	Цена, ЕВРО
Logalux LT Бак-водонагреватель горизонтальный	• Устанавливается под котлом • С магниевым анодом • Смотровой люк спереди • Термоглазурь DUOCLEAN		
	LT200	5192064	890.49
	LT300	5192066	1268.90
Соединительный трубопровод котел-водонагреватель	• Для Logalux LT • **С направляющими рейками для закрепления котла на баке** • С загрузочным насосом бака-водонагревателя, обратным клапаном и теплоизоляцией • Для нижеприведенных комбинаций котла и бака (x):		
	Logano G215 WS Котел 52 64 78 95		
	x x - - с LT200	5544640	204.54
	x x x - с LT300	5544658	212.06
Термометр	• Для Logalux LT • 30-80 °C • С датчиком	5236200	26.93
Инертный анод	• Для Logalux LT • Со стабилизатором напряжения со штекером с заземлением • С соединительным кабелем • Для монтажа в изолированном отверстии • Для подключения к розетке 230 В с заземлением	3868354	362.11
Logalux ST Бак-водонагреватель вертикальный	• Устанавливается рядом с котлом • С инертным анодом и индикацией температуры / сервисного обслуживания • Смотровой люк сверху • С арматурой для скоростной промывки • Термоглазурь DUOCLEAN		
	ST150	5231140	1205.86
	ST200	5231145	1290.54
	ST300	5231150	1497.16
Соединительный трубопровод котел-водонагреватель	• Для Logalux ST/SU • С загрузочным насосом бака-водонагревателя, обратным клапаном и теплоизоляцией	5544638	190.08
AS 1 Комплект подключения бака	• С датчиком температуры горячей воды и соединительным элементом	5991384	17.04
Расширительные баки ГВС			
Расширительный бак горячей расходной воды	• максимальное давление 10 бар • начальное давление 4 бар • подключение G 3/4" • максимальная температура 70 ° C • настенный монтаж		
	12 л	7302000	52.20
	18 л	7303000	59.32
	25 л	7304000	72.23
Дополнительные приборы безопасности			
SG 160 S 1/2" Группа безопасности водонагревателя	• В комплект входит предохранительный клапан 8 бар, обратный клапан, шаровой кран	330160158	58.05
SG 160 S 3/4" Группа безопасности водонагревателя	• В комплект входит предохранительный клапан 8 бар, обратный клапан, шаровой кран и регулируемый редуктор давления	330160208	65.14

В комбинациях отопительного котла с баком-водонагревателем необходимо применять соответствующий соединительный трубопровод и комплект подключения бака

Подробная информация по бакам-водонагревателям ⇒ со стр. 9001

Рекомендации по ценам без обязательств. Не предназначены для конечного потребителя, только как основа для расчетов. НДС не включен.

Комплектующие

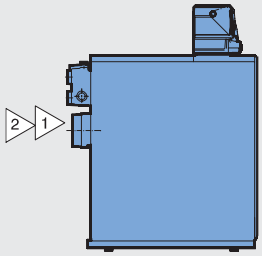

Поз.	Обозначение	Описание	Артикул №	Цена ЕВРО (€)
-	Прибор контроля минимального давления	• Вместо предохранительного устройства контроля количества воды • В комплекте с адаптером по DIN 4751-2	81370440	203.71
	Шумоглушитель дымовых газов	• DN 150	5074542	401.85
1	Компактный шумоглушитель дымовых газов	• Из нержавеющей стали • DN 150 • С разделением корпусного шума • С 2 уплотнительными манжетами на присоединительный участок дымовой трубы	5074504	408.04
-	Расширительный бак отопительной системы , цвет синий	• максимальное давление 3 бара для 25-35 л; 6 бар для 50-80 л. • начальное давление 1,5 бар • подключение G 3/4″ для 25-50 л, G 1" для 80 л • максимальная температура для мембраны 70 ° C • напольная установка	25 л 35 л 50 л 80 л	7260108 7270108 7209605 7210705	26.01 37.57 56.42 79.94
Приборы безопасности				
	KSS/G215 Комплект безопасности отопительного котла	В комплект входит манометр , автовоздушник и предохранительный клапан 1/2″, 3 бар	63033871	78.98
	AAS/G215 Комплект для подключения расширительного бака	• С вентилем для наполнения и слива	5584392	84.63

Рекомендации по ценам без обязательств. Не предназначены для конечного потребителя, только как основа для расчетов. НДС не включен.

Система быстрого монтажа для подключения отопительного контура к котлу

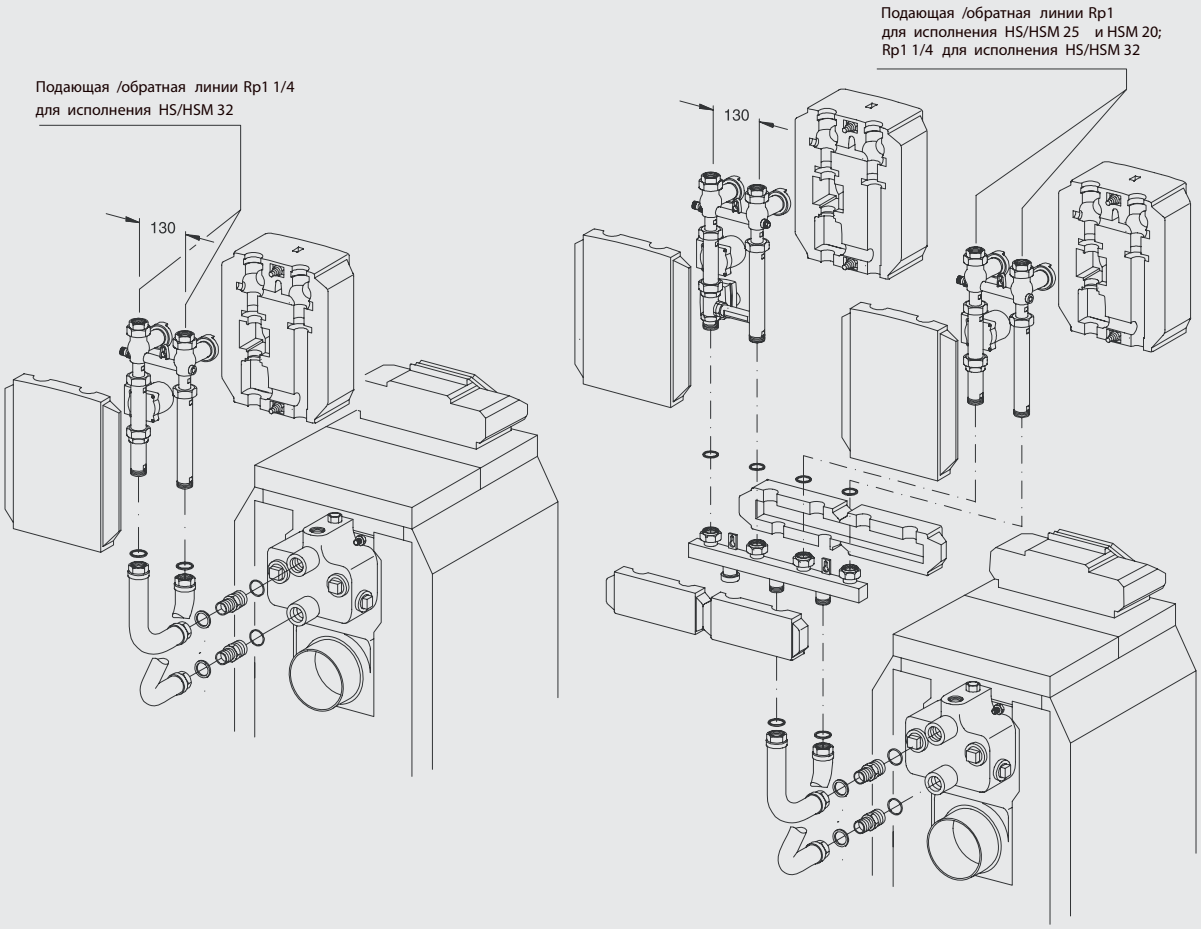

RK 1/G215 или RK 1M/G215

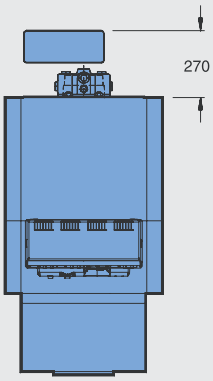

Максимальная высота с баком под котлом - 2028 мм, без бака - 1373 мм [1)]

RK 2M/G215

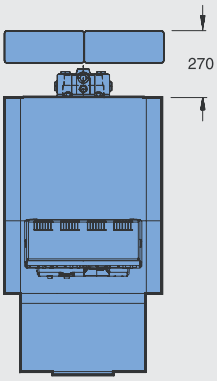

Максимальная высота с баком под котлом и с гребенкой HKV 2/32 - 2158 мм (HS/HSM 25, HS/HSM 20) и 2028 мм (HS/HSM 32). Максимальная высота без бака под котлом - 1503 мм (HS/HSM 25, HS/HSM 20) и 1553 мм (HS/HSM 32) [1)]

[1)] Высота без опорных болтов. С опорными болтами на 15 - 25 мм выше

Система быстрого монтажа для подключения отопительного контура к котлу

Обозначение	Описание	Артикул №	Цена ЕВРО
Система быстрого монтажа отопительного контура - комбинации со стандартным насосом			
RK 1/G215 Система быстрого монтажа отопительного контура	• Комплект для подключения сзади, перпендикулярно к котлу • Для 1 отопительного контура без смесителя • **Состоит из комплектов : KAS 1/G215, HS 32**	Поставляется отдельными элементами см. стр. 4034)	
RK 1M/G215 Система быстрого монтажа отопительного контура	• Комплект для подключения сзади, перпендикулярно к котлу • 1 насосная группа с 3-ходовым смесителем DN 32 и сервоприводом • **Состоит из комплектов : KAS 1/G215, HS M 32**	Поставляется отдельными элементами см. стр. 4034)	
RK 2M(25)/G215 Система быстрого монтажа двух отопительных контуров	• Комплект для подключения сзади, перпендикулярно к котлу • 1 насосная группа без смесителя DN 25 и 1 насосная группа с 3-ходовым смесителем DN 25 и сервоприводом • **Состоит из комплектов : KAS 1/G215, HKV 2/32, HS 25, HSM 25, 2x ES 0**	Поставляется отдельными элементами см. стр. 4034)	
RK 2M(32)/G215 Система быстрого монтажа двух отопительных контуров	• Комплект для подключения сзади, перпендикулярно к котлу • 1 насосная группа без смесителя DN 32 и 1 насосная группа с 3-ходовым смесителем DN 32 и сервоприводом • **Состоит из комплектов : KAS 1/G215, HKV 2/32, HS 32, HSM 3**	Поставляется отдельными элементами см. стр. 4034)	
RK 1(32)/W Система быстрого монтажа отопительного контура	• Комплект подключения для настенного монтажа • 1 насосная группа без смесителя DN 32 • **Состоит из комплектов : WMS 1, HS 32, AS HKV 32**	Поставляется отдельными элементами см. стр. 4034)	
RK 1M(32)/W Система быстрого монтажа отопительного контура	• Комплект подключения для настенного монтажа • 1 насосная группа с 3-ходовым смесителем DN 32 и сервоприводом • **Состоит из комплектов : WMS 1, HS M 32, AS HKV 32**	Поставляется отдельными элементами см. стр. 4034)	
RK 2M(25)/W Система быстрого монтажа двух отопительных контуров	• Комплект подключения для настенного монтажа • 1 насосная группа без смесителя DN 25 и 1 насосная группа с 3-ходовым смесителем DN 25 и сервоприводом • **Состоит из комплектов : WMS 2, HKV 2/32, 2x ES 0, HS 25, HSM 25, AS HKV 32**	Поставляется отдельными элементами см. стр. 4034)	
RK 2M(32)/W Система быстрого монтажа двух отопительных контуров	• Комплект подключения для настенного монтажа • 1 насосная группа без смесителя DN 32 и 1 насосная группа с 3-ходовым смесителем DN 32 и сервоприводом • **Состоит из комплектов : WMS 2, HKV 2/32, HS 32, HSM 32, AS HKV 32**	Поставляется отдельными элементами см. стр. 4034)	
RK 3M(25)/W Система быстрого монтажа трёх отопительных контуров	• Комплект подключения для настенного монтажа • 1 насосная группа без смесителя , 2 насосные группы со смесителями DN 25 и сервоприводами • **Состоит из комплектов : WMS 3, 2x HSM 25, HS 25, 3x ES 0, HKV 3/32, AS HKV 32**	Поставляется отдельными элементами см. стр. 4034)	

Рекомендации по ценам без обязательств. Не предназначены для конечного потребителя, только как основа для расчетов. НДС не включен.

Система быстрого монтажа отопительного контура для установки на стене

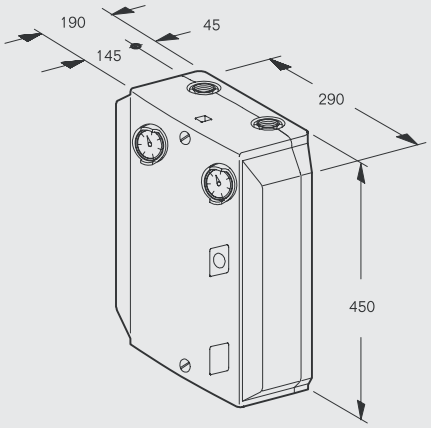

RK 1/RK1M

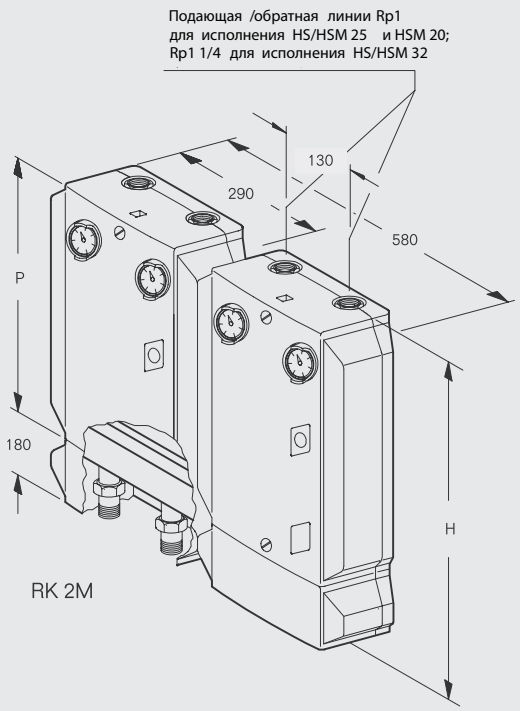

RK 2M

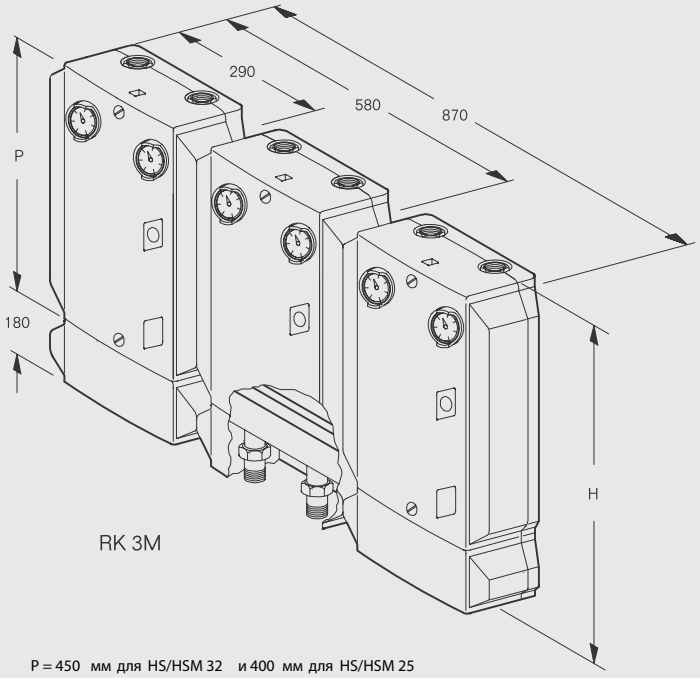

RK 3M

P = 450 мм для HS/HSM 32 и 400 мм для HS/HSM 25
H = 630 мм для HS/HSM 32 и 580 мм для HS/HSM 25

Система быстрого монтажа отопительного контура для установки на стене

Обозначение	Описание	Артикул №	Цена ЕВРО
Арматура для различных соединений			
KAS 1/G215 Комплект подключения к котлу	• Для подключения отопительного контура или гребенки (до 2 выходов) к котлу	5584432	80.48
WMS 1 Комплект для настенного монтажа	• Для крепления к стене одной насосной группы	3600370	28.81
WMS 2 Комплект для настенного монтажа	• Для крепления к стене двух насосных групп	3600380	40.10
WMS 3 Комплект для настенного монтажа	• Для крепления к стене трёх насосных групп	3600390	54.48
WMS 4/5 Комплект для настенного монтажа	• Для крепления к стене четырёх /пяти насосных групп	3600400	74.35
AS HKV 32	Комплект разъёмных соединений для подключеия к гребёнке HKV	5584552	13.60
AS/G215	Комплект разъёмных соединений для подключеия к котлу G215	5584734	37.24
HKV 2/32 Гребенка отопительного контура	• Для 2 отопительных контуров. Может использоваться для настенного монтажа (с WMS 2) и для мотажа сзади, перпендикулярно котлу (с KAS 1).	5024 870	147.77
HKV 3/32 Гребенка отопительного контура	• Для 3 отопительных контуров. Может использоваться для настенного монтажа (с WMS 3) и для мотажа сзади, перпендикулярно котлу (с KAS 1).	5024 872	189.39
HKV 4/25 Гребенка отопительного контура	• Для 4 отопительных контуров, до 150 кВт при перепаде 20 Кельвин (6,8 куб. м/час). Только для настенного монтажа.	5024 873	259.71
HKV 5/25 Гребенка отопительного контура	• Для 5 отопительных контуров, до 150 кВт при перепаде 20 Кельвин (6,8 куб. м/час). Только для настенного монтажа.	5024875	307.69
HS 25 [1] Комплект подключения отопительного контура	• Для 1 отопительного контура без смесителя	3600001	193.98
HS 32 [2] Комплект подключения отопительного контура	• Для 1 отопительного контура без смесителя	3600021	249.25
HSM 20 [1] Комплект подключения отопительного контура	• Для 1 отопительного контура с 3-ходовым смесителем DN 20 и сервоприводом	3600061	296.66
HSM 25 [3] Комплект подключения отопительного контура	• Для 1 отопительного контура с 3-ходовым смесителем DN 25 и сервоприводом	3600081	296.66
HSM 32 [2] Комплект подключения отопительного контура	• Для 1 отопительного контура с 3-ходовым смесителем DN 32 и сервоприводом	3600101	363.56
ES 0 Дополнительный комплект	Обязательно заказывать для HS(M) 20 и 25 в соединении с HKV…32	67900475	11.36
US 2 Комплект для перехода	• Для HKV 32 в комбинации с HS 25, HSM 15/20/25 • Монтажная высота 50 мм • Требуется только в комбинации с HS 32 / HSM 32 и HS 25 / HSM15/20/25 с одинаковыми монтажными высотами	63210008	129.22

[1] При ΔT 20 K применяется при теплопроизводительности до 35 кВт
[2] При ΔT 20 K применяется при теплопроизводительности до 65 кВт
[3] При ΔT 20 K применяется при теплопроизводительности до 40 кВт

Возможна поставка готовых насосных групп с электронными насосами под заказ.

Подробная информация по системам быстрого монтажа ⇒ Документация для проектирования.

Рекомендации по ценам без обязательств. Не предназначены для конечного потребителя, только как основа для расчетов. НДС не включен.

Logano G215 WS

- Секции котла из высококачественного серого чугуна GL 180 M
- Дополнительная надежность в критических эксплуатационных условиях благодаря технологии Thermostream. Технология Thermostream предусматривает распределение воды внутри котла, что предотвращает образование конденсата
- Трехходовой принцип отвода дымовых газов внутри котла
- Герметичное исполнение тракта дымовых газов
- Водоохлаждаемая камера сгорания
- Большая фронтальная дверь может открываться налево или направо - что обеспечивает удобный доступ при проведении чистки и технического обслуживания
- Простая чистка котла спереди
- Теплоизоляция толщиной 80 мм снижает теплопотери до минимума
- Регулируемые опоры с пластмассовым покрытием для простого выравнивания на месте монтажа, используются также в при установке бака под котлом
- Компактные размеры - преимущество при пронесении через проемы и при размещении в котельной
- Для котлов типоразмеров 78-95 возможна поставка как в собранном виде, так и отдельными секциями. Это упрощает транспортировку оборудования в стесненных условиях
- Разнообразные комбинации с горелками, системами управления и баками-водонагревателями
- Большой выбор дополнительного оборудования для быстрого монтажа, адаптированного к определенному котлу
- Предназначен для работы на дизельном топливе или газе - применяемое дизельное топливо EL по DIN 51 603 или любой вид газа при установке газовой вентиляторной горелки
- Разнообразные соединительные элементы для подключения подающей и обратной линий к котлу и баку

Поставка

Котловой блок в собранном виде	
Котловой блок	1 коробка
Обшивка котла	1 коробка
Теплоизоляция	1 упаковка в пленку
Дверца котла	1 коробка
Горелка (дополнительная комплектация)	1 коробка
Система управления (дополнительная комплектация)	1 коробка

Рекомендации по проектированию

Гидравлическое сопротивление котла по воде

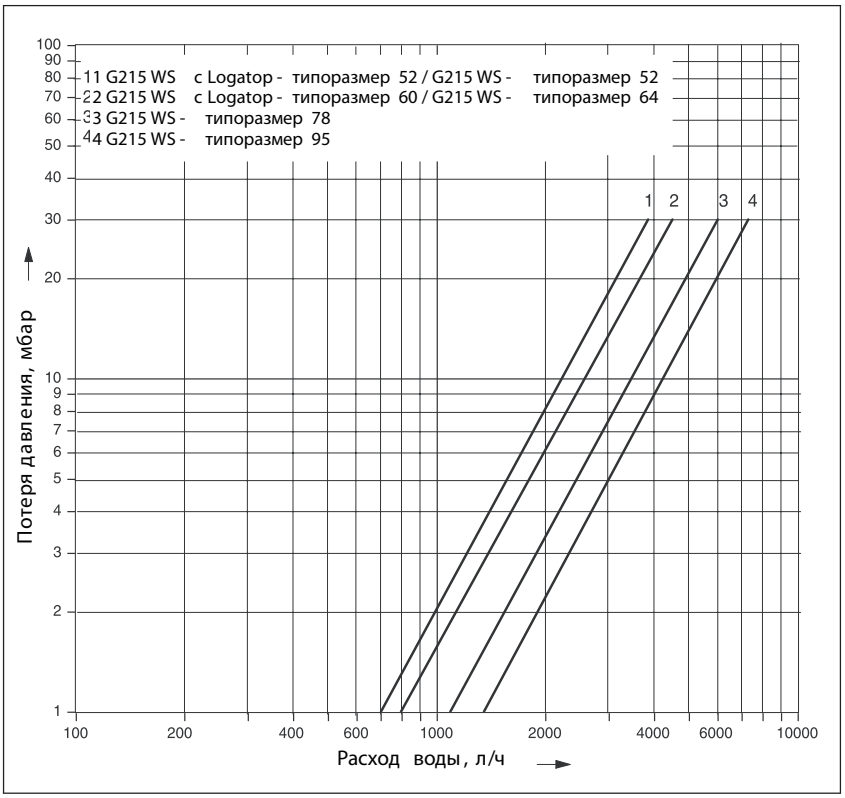

Дизельная / газовая горелка

Может быть установлена любая дизельная или газовая горелка, испытательный образец которой соответствует EN 267 и EN 676.

Температура дымовых газов / подключение к дымовой трубе

Температура дымовых газов в новом котле при температуре котловой воды 80 °C составляет примерно 160-195 °C, в зависимости от мощности котла. Вынув направляющие пластины и/или стопорную пластину дымовых газов можно повысить температуру дымовых газов. Эти действия могут быть полезными при замене котла в существующих отопительных системах для адаптации к дымовой трубе.

Для более точной регулировки и поддержания тяги в дымовой трубе, а также для организации вентиляции самой дымовой трубы рекомендуется установка и наладка регулятора дополнительного воздуха (ограничителя тяги). Поперечное сечение регулятора дополнительного воздуха зависит от эффективной высоты и поперечного сечения дымовой трубы.

Высокие требования по поддержанию пониженной температуры дымовых газов, к пусковым условиям и бесшумной работе требует тщательных расчетов и исполнения присоединительного участка - дымохода, соединяющего котел с дымовой трубой.

Следует соблюдать :

- герметичность присоединительного участка между котлом и дымовой трубой
- размеры системы отвода дымовых газов (по расчетам дымовой трубы)
- разделение корпусного шума на участке котел - дымовая труба
- плавность отводов, по возможности, с углом 45°
- теплоизоляцию присоединительного участка из несгораемого материала, защищающую от образования конденсата и обеспечивающую дополнительное шумоглушение

Системы отопления пола

В системах отопления пола с применением кислородопроницаемых пластмассовых труб (DIN 4726) необходима установка теплообменника между отопительным котлом и системой отопления пола.

Приготовление горячей воды

Отопительный котел может работать с любым баком-водонагревателем. Особые преимущества имеют комбинации котла с баками серии Logalux ST/SU или LT.

Рекомендации по ценам без обязательств. Не предназначены для конечного потребителя, только как основа для расчетов. НДС не включен.

Помещение для установки котла

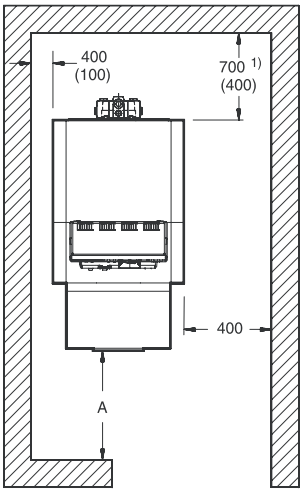

1) При установке шумоглушителя дымовых газов следует предусмотреть под него дополнительную площадь

Комбинация	Расстояние A 1) мм
Logano G215 WS	1300 (1000)

1) Рекомендуемое расстояние от стены (размеры в скобках соответствуют минимальному расстоянию от стены)

При установке отопительного котла нужно соблюдать все приведенные минимальные расстояния (указаны в скобках). Для удобства проведения монтажных, сервисных работ и технического обслуживания необходимо выдерживать рекомендуемые расстояния от стен.

Помещение для установки оборудования должно быть защищено от холода и иметь хорошую вентиляцию. Кроме того, нужно следить за тем, чтобы воздух, поступающий на горение, не был загрязнен пылью или галогеносодержащими углеводородами. Галогеносодержащие углеводороды всех видов содержатся, например, в аэрозольных упаковках, в растворителях и очистителях, в лаках, красках, а также в клеях.

Внимание ! Учитывать требования местных нормативных документов.

Logano G215 WS

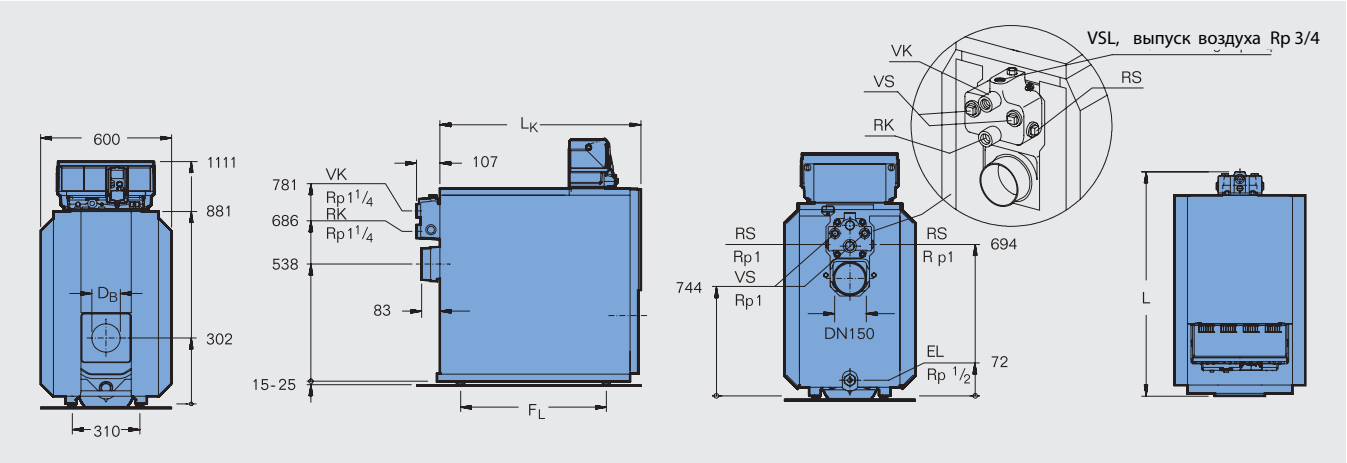

Типоразмер котла			52	64	78	95
Секции котла		шт.	4	5	6	7
Номинальная теплопроизводительность		кВт	40-52	48-64	59-78	71-95
Тепловая мощность сжигания		кВт	44,0-56,6	51,5-69,8	63,3-85,1	76,0-103,2
Длина	L L_K	мм мм	787 680	907 800	1027 920	1147 1040
Габаритные размеры	Секция котла [4] Котловой блок	мм мм	Ширина 460/ высота 820/ глубина 150 Ширина 460/ высота 820/ длина L_K			
Камера сгорания	L_F ∅	мм мм	548 337	668 337	788 337	908 337
Дверца горелки	Глубина ∅ D_B ∅ окружности с отверстиями	мм мм мм	95 110 150	95 110 150	95 130 170	95 130 170
Расстояние между опорами	F_L	мм	455	575	695	815
Вес, нетто [1]		кг	227	272	317	362
Объем воды		л	61	73	85	97
Объем газа		л	68,8	85,1	101,4	117,7
Температура дымовых газов		°C	160-198			
Необходимый напор (тяга)		Па	0			
Весовой поток дымовых газов	Дизтопливо Част.нагрузка 60 % Полная нагрузка Газ Част.нагрузка 60% Полная нагрузка	 кг/с кг/с кг/с кг/с	 - 0,018-0,022 - 0,018-0,022	 - 0,022-0,027 - 0,022-0,027	 - 0,027-0,032 - 0,027-0,032	 0,0229 0,032-0,042 0,0229 0,032-0,042
Содержание CO_2	Дизтопливо Газ	% %	13 10			
Сопротивление газоотводящего тракта		мбар	0,30-0,42	0,16-0,35	0,25-0,46	0,35-0,71
Допустимая температура подающей линии [3]		°C	120			
Допустимое избыточное рабочее давление		бар	4			
N сертификата по Правилам эксплуатации приборов, работающих под давлением			Z-FDK-MUC-00-318-302-24			

[1] Вес с упаковкой примерно на 6-8 % больше
[2] По DIN EN 303.
[3] Граница срабатывания (предохранительного ограничителя температуры).
Максимально возможная температура подающей линии = граница срабатывания (STB) - 18 K
Пример: граница срабатывания (STB) = 100 °C, максимально возможная температура подающей линии = 100 - 18 = 82 °C
[4] Для котлов типоразмеров 78-95 поставка возможна в разобранном виде отдельными секциями

Сочетания с Logalux LT

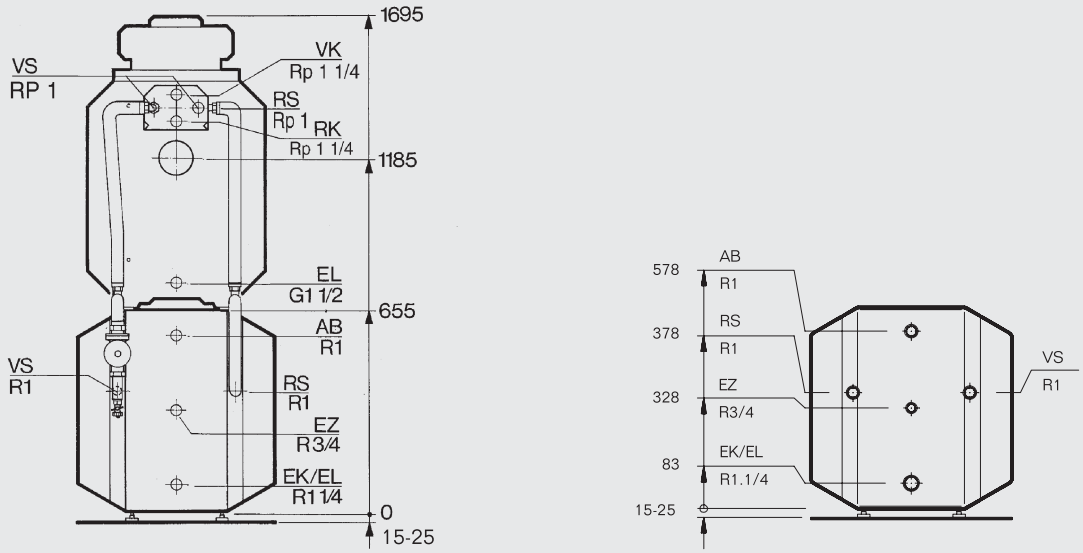

Возможные сочетания с баками-водонагревателями

		Типоразмер котла			
Обозначение	Бак-водонагреватель	52	64	78	95
G215 WS	Logalux LT160	-	-	-	-
	Logalux LT200	+	+	-	-
	Logalux LT300	+	+	+	-

\+ Комбинация с баком-водонагревателем возможна
\- Комбинация с баком-водонагревателем невозможна

Помощь в выборе комплектации

Сочетания				
	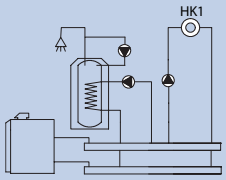	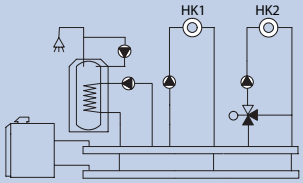	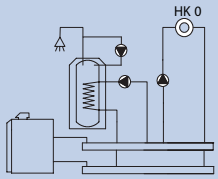	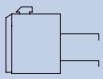
	Logamatic 2107 • 1-ступенчатая горелка • Бак-водонагреватель • Циркуляционный насос ГВС • Отопительный контур без смесителя (HK1) • Комплектация с FM 244: солнечный Коллектор • Комплектация с FM 242: 2- ступенчатая или модулированная горелка	Logamatic 2107M • 1-ступенчатая горелка • Бак-водонагреватель • Циркуляционный насос ГВС • Отопительный контур без смесителя (HK1) • Комплектация с FM 241: отопительный контур со смесителем (HK2) • Комплектация с FM 242: 2- ступенчатая или модулированная горелка • Комплектация с FM 244: солнечный коллектор	Logamatic 4211 • 1-, 2-ступенчатая или модулированная горелка • Бак-водонагреватель • Циркуляционный насос ГВС • Отопительный контур без смесителя (HK0) • Комплектация с FM 442: два отопительных контура со смесителем • Комплектация с FM 445: система с внешним теплообменником ГВС • Комплектация с FM 443: модуль солнечного коллектора • Комплектация с FM 446: интерфейс EIB - единая электронная система управления дома • Комплектация с FM 448: общее сообщение о неисправностях	Logamatic 2101 • Работа спостоянной температурой Котловой воды • 1-ступенчатая горелка

4

Характеристики и особенности

Современная универсальная концепция котла
• Низкотемпературный отопительный котел по DIN EN 303 для работы на дизельном топливе, с плавным регулированием температуры котловой воды, без цокольной температуры
• Четыре сертифицированных типоразмера котла с номинальной теплопроизводительностью 50–95 кВт, имеют знак CE
• Конструкция котла выполнена по принципу Thermostream, обеспечивающему надежную работу без смесительного насоса и регулирования температуры обратной линии
• Водоохлаждаемая камера сгорания с небольшой тепловой нагрузкой и отвод отопительных газов по трехходовому принципу
• Unit-исполнение с горелкой Logatop SE, предназначен для работы на дизельном топливе EL со стандартным или с низким содержанием серы (< 0,005 %) по DIN 51603
• Комбинируется с баком Logalux LT (два типоразмера емкостью 200 и 300 литров), устанавливаемым под котлом, или с Logalux ST (три типоразмера емкостью 160, 200 и 300 литров), устанавливаемым рядом с котлом.
• Исполнения Unit с согласованными друг с другом компонентами (отопительный котел, горелка и система управления) для низкоэмиссионного режима при высоком стандартизированном коэффициенте использования (до 95 %)

Оптимизированный режим работы
• Unit-исполнения - котел и горелка оптимально адаптированы друг к другу – бесшумная и надежная работа
• Пониженные шумы при работе горелки благодаря оптимизированному шумоглушителю

Простое и удобное управление
• Регулирующие функции, согласованные с гидравликой установки
• Простая настройка параметров (по принципу "Нажми и Поверни")
• Возможно расширение комплектации систем управления дополнительными модулями
• Современные регулирующие функции для комфортного и экономичного отопления

Быстрый монтаж, пуск в эксплуатацию и техническое обслуживание
• Адаптированная к существующей гидравлической схеме система быстрого монтажа отопительного контура
• Полная готовность к работе, благодаря прошедшей заводской настройке горелке Logatop, простая оптимизация на месте
• Беспроблемное подключение бака к котлу благодаря соединительному трубопроводу котел-водонагреватель

Рекомендации по ценам без обязательств. Не предназначены для конечного потребителя, только как основа для расчетов. НДС не включен.

Logano G215 с горелкой Logatop BE

Типоразмер котла 45 –68

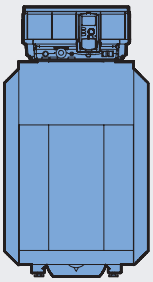

Типоразмер котла	45	55	68
Высота (с системой управления)/мм	1130	1130	1130
Ширина /мм	600	600	600
Глубина /мм	1047	1167	1287

			Logatop BE		
Система управления	Поставка котла	Типоразмер котла	Артикул №	Цена ЕВРО	Группа скидок
	в собранном виде	45	7862740	2533.66	
		55	7862750	2686.08	
		68	7862760	3139.26	

Рекомендации по ценам без обязательств. Не предназначены для конечного потребителя, только как основа для расчетов. НДС не включен.

4

Обозначение	Описание	Артикул №	Цена ЕВРО (€)	Группа скидок
Logalux LT Бак-водонагреватель	• Устанавливается под котлом • С магниевым анодом • Смотровой люк спереди • Термоглазурь DUOCLEAN			
	LT160	5192062	835.33	
	LT200	5192064	890.49	
	LT300	5192066	1268.90	
Соединительный трубопровод котел-водонагреватель	• Для Logalux LT • С направляющими рейками для закрепления котла на баке • С загрузочным насосом бака водонагревателя, обратным клапаном и теплоизоляцией • Для нижеприведенных комбинаций котла и бака (x):			
	Logano G215 BE 45 55 68			
	– – – c LT160	5544640	204.54	
	x x – c LT200	5544640	204.54	
	x x x c LT300	5544658	212.06	
Термометр	• Для Logalux LT • 30-80 °C • С датчиком	5236200	26.93	
Инертный анод	• Для Logalux LT • Со стабилизатором напряжения со штекером с заземлением • С соединительным кабелем • Для монтажа в изолированном отверстии • Для подключения к розетке 230 В с заземлением Logalux ST	3868354	362.11	
Logalux ST Бак-водонагреватель Вертикальный	• Устанавливается рядом с котлом • С инертным анодом и индикацией температуры / сервисного обслуживания • Смотровой люк сверху • С арматурой для скоростной промывки • Термоглазурь DUOCLEAN			
	ST150	5231140	1205.86	
	ST200	5231145	1290.54	
	ST300	5231150	1497.16	
Соединительный трубопровод котел- водонагреватель	• Для Logalux ST • С загрузочным насосом бака-водонагревателя, обратным клапаном и теплоизоляцией	5544638	190.08	
AS 1 Комплект подключения бака	• С датчиком температуры горячей воды и соединительным элементом	5991384	17.04	

Рекомендации по ценам без обязательств. Не предназначены для конечного потребителя, только как основа для расчетов. НДС не включен.

Комплектующие

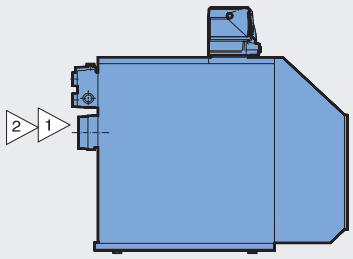

Pos.	Обозначение	Описание	Артикул №	Цена EBPO	Группа скидок
–	Прибор контроля минимального давления	• ... • Комплект с адаптером для DIN 4751-2	81370440	203.71	
1	Шумоглушитель дымовых газов	• DN 150 [1) 2)]	5074542	401.85	
	Компактный шумоглушитель дымовых газов	• Из нержавеющей стали • DN 150 [2)] • С разделением корпусного шума • С 2 уплотнительными манжетами на присоединительный участок дымовой трубы	5074504	408.04	
–	Фильтр дизельного топлива	• Внутренняя / наружная резьба 3/8" • Включает пластиковую вставку Siku • Двухтрубная система	2122261	36.53	
–	Резьбовое соединение с зажимным кольцом для фильтра дизельного топлива	1 комплект, 8 мм 1 комплект, 10 мм	2127051 2127052	3.33 3.33	
–	Фильтр дизельного топлива с клапаном выпуска воздуха как комбинация TOC DUO	• Внутренняя / наружная резьба 3/8" • Включает пластиковую вставку Siku • Однтрубная система с рециркуляцией фильтрации 50-75 мкм	2142861	86.15	
–	Электромагнитный топливный клапан защиты при утечках	• Электрический • Без напряжения закрыт • Внутренняя резьба 3/8"	2104553	103.02	
–	Прямое вкручиваемое резьбовое соединение для электромагнитного топливного клапана защиты при утечках	• Соединение с врезным кольцом x R 3/8", наружная резьба • Включает О-Кольцо 8 мм 10 мм	2081055 2081056	3.05 3.05	

4

Рекомендации по ценам без обязательств. Не предназначены для конечного потребителя, только как основа для расчетов. НДС не включен.

Система быстрого монтажа для подключения отопительного контура к котлу

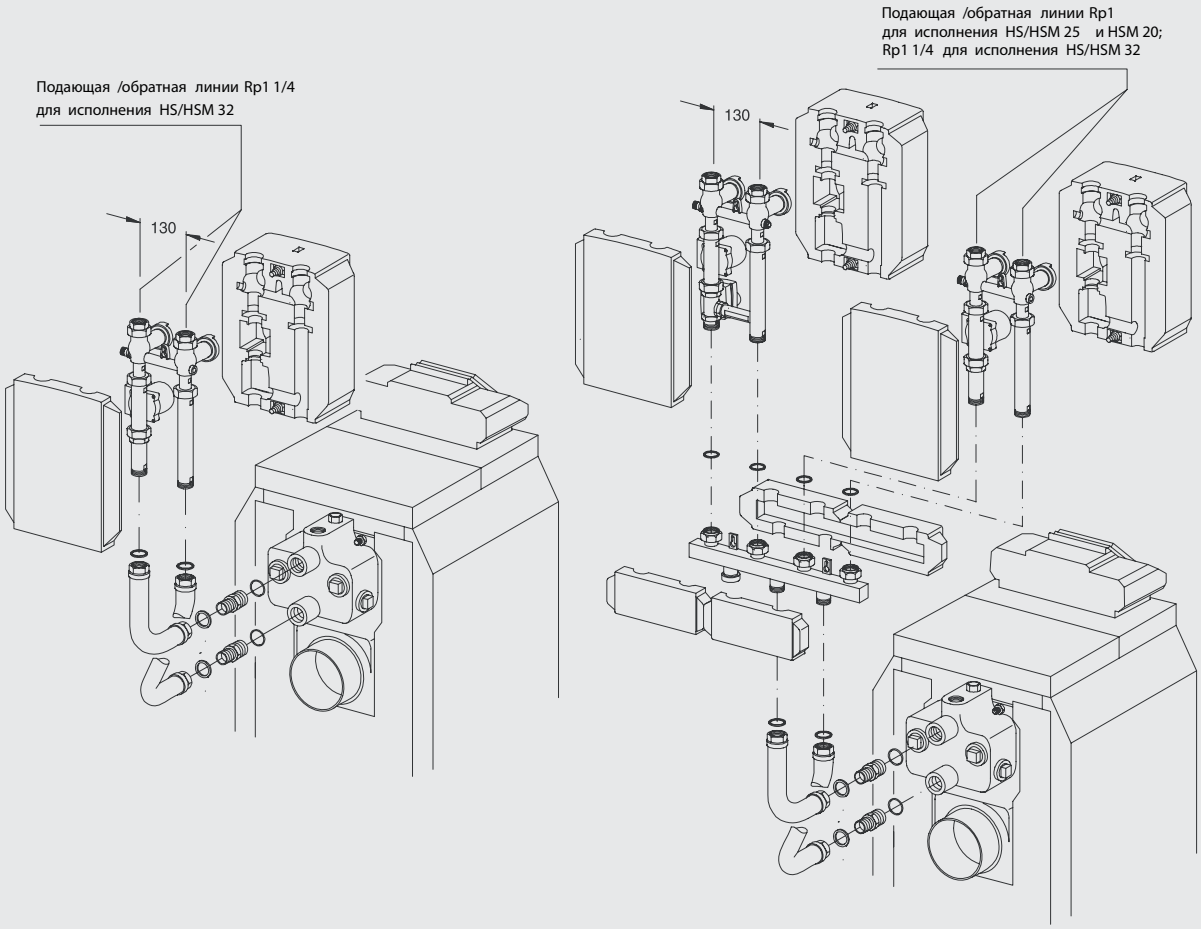

RK 1/G215 или RK 1M/G215

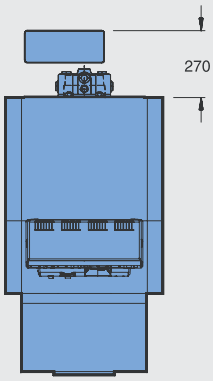

Максимальная высота с баком под котлом - 2028 мм, без бака - 1373 мм [1)]

RK 2M/G215

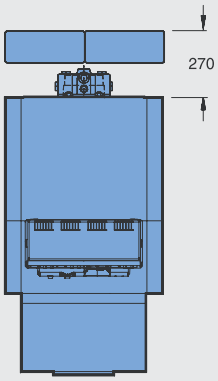

Максимальная высота с баком под котлом и с гребенкой HKV 2/32 - 2158 мм (HS/HSM 25, HS/HSM 20) и 2028 мм (HS/HSM 32). Максимальная высота без бака под котлом - 1503 мм (HS/HSM 25, HS/HSM 20) и 1553 мм (HS/HSM 32) [1)]

[1)] Высота без опорных болтов. С опорными болтами на 15 - 25 мм выше

Система быстрого монтажа для подключения отопительного контура к котлу

Обозначение	Описание	Артикул №	Цена ЕВРО
Система быстрого монтажа отопительного контура - комбинации со стандартным насосом			
RK 1/G215 Система быстрого монтажа отопительного контура	• Комплект для подключения сзади, перпендикулярно к котлу • Для 1 отопительного контура без смесителя • **Состоит из комплектов : KAS 1/G215, HS 32**	Поставляется отдельными элементами (см. стр. 4047)	
RK 1M/G215 Система быстрого монтажа отопительного контура	• Комплект для подключения сзади, перпендикулярно к котлу • 1 насосная группа с 3-ходовым смесителем DN 32 и сервоприводом • **Состоит из комплектов : KAS 1/G215, HS M 32**	Поставляется отдельными элементами (см. стр. 4047)	
RK 2M(25)/G215 Система быстрого монтажа двух отопительных контуров	• Комплект для подключения сзади, перпендикулярно к котлу • 1 насосная группа без смесителя DN 25 и 1 насосная группа с 3-ходовым смесителем DN 25 и сервоприводом • **Состоит из комплектов : KAS 1/G215, HKV 2/32, HS 25, HSM 25, 2x ES 0**	Поставляется отдельными элементами (см. стр. 4047)	
RK 2M(32)/G215 Система быстрого монтажа двух отопительных контуров	• Комплект для подключения сзади, перпендикулярно к котлу • 1 насосная группа без смесителя DN 32 и 1 насосная группа с 3-ходовым смесителем DN 32 и сервоприводом • **Состоит из комплектов : KAS 1/G215, HKV 2/32, HS 32, HSM 3**	Поставляется отдельными элементами (см. стр. 4047)	
RK 1(32)/W Система быстрого монтажа отопительного контура	• Комплект подключения для настенного монтажа • 1 насосная группа без смесителя DN 32 • **Состоит из комплектов : WMS 1, HS 32, AS HKV 32**	Поставляется отдельными элементами (см. стр. 4047)	
RK 1M(32)/W Система быстрого монтажа отопительного контура	• Комплект подключения для настенного монтажа • 1 насосная группа с 3-ходовым смесителем DN 32 и сервоприводом • **Состоит из комплектов : WMS 1, HS M 32, AS HKV 32**	Поставляется отдельными элементами (см. стр. 4047)	
RK 2M(25)/W Система быстрого монтажа двух отопительных контуров	• Комплект подключения для настенного монтажа • 1 насосная группа без смесителя DN 25 и 1 насосная группа с 3-ходовым смесителем DN 25 и сервоприводом • **Состоит из комплектов : WMS 2, HKV 2/32, 2x ES 0, HS 25, HSM 25, AS HKV 32**	Поставляется отдельными элементами (см. стр. 4047)	
RK 2M(32)/W Система быстрого монтажа двух отопительных контуров	• Комплект подключения для настенного монтажа • 1 насосная группа без смесителя DN 32 и 1 насосная группа с 3-ходовым смесителем DN 32 и сервоприводом • **Состоит из комплектов : WMS 2, HKV 2/32, HS 32, HSM 32, AS HKV 32**	Поставляется отдельными элементами (см. стр. 4047)	
RK 3M(25)/W Система быстрого монтажа трёх отопительных контуров	• Комплект подключения для настенного монтажа • 1 насосная группа без смесителя, 2 насосные группы со смесителями DN 25 и сервоприводами • **Состоит из комплектов : WMS 3, 2x HSM 25, HS 25, 3x ES 0, HKV 3/32, AS HKV 32**	Поставляется отдельными элементами (см. стр. 4047)	

4

Цены рекомендуемые. Не предназначены для конечного потребителя, применяются как основа для расчетов. НДС не включен.

Система быстрого монтажа отопительного контура для установки на стене

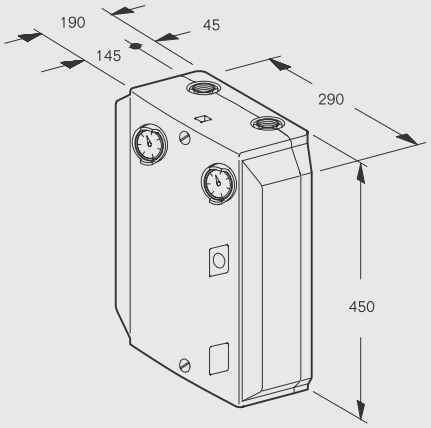

RK 1/RK1M

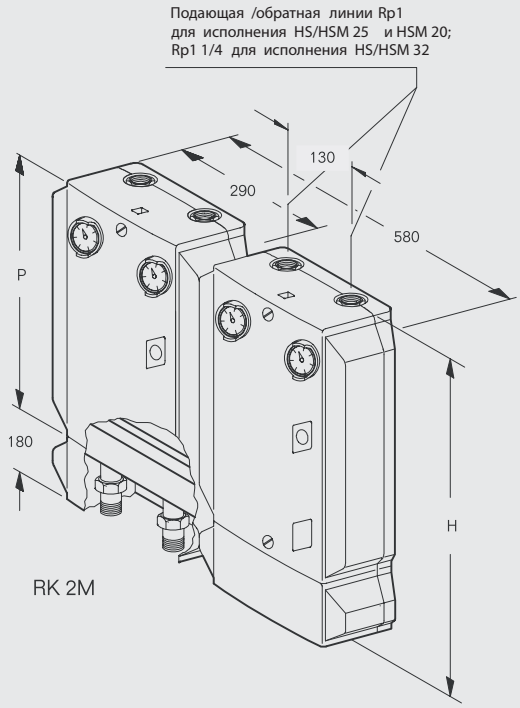

RK 2M

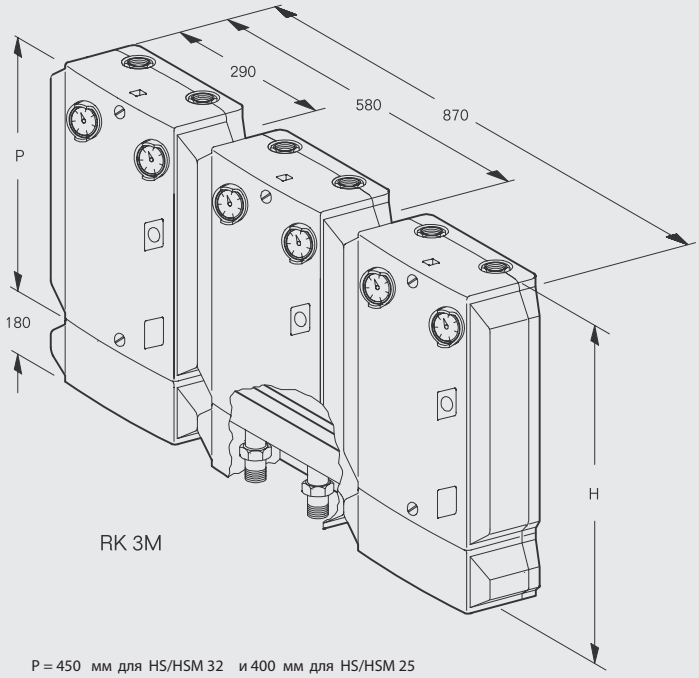

RK 3M

P = 450 мм для HS/HSM 32 и 400 мм для HS/HSM 25
H = 630 мм для HS/HSM 32 и 580 мм для HS/HSM 25

Система быстрого монтажа отопительного контура для установки на стене

Обозначение	Описание	Артикул №	Цена ЕВРО	Группа скидок
Арматура для различных соединений				
KAS 1/G215 Комплект подключения к котлу	• Для подключения отопительного контура или гребенки (до 2 выходов) к котлу	5584432	80.48	
WMS 1 Комплект для настенного монтажа	• Для крепления к стене одной насосной группы	3600370	28.81	
WMS 2 Комплект для настенного монтажа	• Для крепления к стене двух насосных групп	3600380	40.10	
WMS 3 Комплект для настенного монтажа	• Для крепления к стене трёх насосных групп	3600390	54.48	
WMS 4/5 Комплект для настенного монтажа	• Для крепления к стене четырёх /пяти насосных групп	3600400	74.35	
AS HKV 32	Комплект разъёмных соединений для подключеия к гребёнке HKV	5584552	13.60	
AS/G215	Комплект разъёмных соединений для подключеия к котлу G215	5584734	37.24	
HKV 2/32 Гребенка отопительного контура	• Для 2 отопительных контуров. Может использоваться для настенного монтажа (с WMS 2) и для мотажа сзади, перпендикулярно котлу (с KAS 1).	5024870	147.77	
HKV 3/32 Гребенка отопительного контура	• Для 3 отопительных контуров. Может использоваться для настенного монтажа (с WMS 3) и для мотажа сзади, перпендикулярно котлу (с KAS 1).	5024872	189.39	
HKV 4/25 Гребенка отопительного контура	• Для 4 отопительных контуров, до 150 кВт при перепаде 20 Кельвин (6,8 куб. м/час). Только для настенного монтажа.	5024873	259.71	
HKV 5/25 Гребенка отопительного контура	• Для 5 отопительных контуров, до 150 кВт при перепаде 20 Кельвин (6,8 куб. м/час). Только для настенного монтажа.	5024875	307.69	
HS 25 [1] Комплект подключения отопительного контура	• Для 1 отопительного контура без смесителя	3600001	193.98	
HS 32 [2] Комплект подключения отопительного контура	• Для 1 отопительного контура без смесителя	3600021	249.25	
HSM 20 [1] Комплект подключения отопительного контура	• Для 1 отопительного контура с 3-ходовым смесителем DN 20 и сервоприводом	3600061	296.66	
HSM 25 [3] Комплект подключения отопительного контура	• Для 1 отопительного контура с 3-ходовым смесителем DN 25 и сервоприводом	3600081	296.66	
HSM 32 [2] Комплект подключения отопительного контура	• Для 1 отопительного контура с 3-ходовым смесителем DN 32 и сервоприводом	3600101	363.56	
ES 0 Дополнительный комплект	Обязательно заказывать для HS(M) 20 и 25 в соединении с HKV…32	67900475	11.36	
US 2 Комплект для перехода	• Для HKV 32 в комбинации с HS 25, HSM 15/20/25 • Монтажная высота 50 мм • Требуется только в комбинации с HS 32 / HSM 32 и HS 25 / HSM15/20/25 с одинаковыми монтажными высотами	63210008	129.22	

[1] При ΔT 20 K применяется при теплопроизводительности до 35 кВт
[2] При ΔT 20 K применяется при теплопроизводительности до 65 кВт
[3] При ΔT 20 K применяется при теплопроизводительности до 40 кВт

Возможна поставка готовых насосных групп с электронными насосами под заказ.

Подробная информация по системам быстрого монтажа ⇒ Документация для проектирования.

Logano G215

• Секции котла из высококачественного серого чугуна GL 180 M
• Дополнительная надежность в критических эксплуатационных условиях благодаря технологии Thermostream. Технология Thermostream предусматривает распределение воды внутри котла, что предотвращает образование конденсата
• Трехходовой принцип отвода дымовых газов внутри котла
• Герметичное исполнение тракта дымовых газов
• Водоохлаждаемая камера сгорания
• Большая фронтальная дверь может открываться налево или направо – что обеспечивает удобный доступ при проведении чистки и технического обслуживания
• Простая чистка котла спереди
• Теплоизоляция толщиной 80 мм снижает теплопотери до минимума
• Регулируемые опоры с пластмассовым покрытием для простого выравнивания на месте монтажа, используются также в при установке бака под котлом
• Компактные размеры – преимущество при пронесении через проемы и при размещении в котельной
• Для котлов типоразмеров 78-95 возможна поставка как в собранном виде, так и отдельными секциями. Это упрощает транспортировку оборудования в стесненных условиях
• Разнообразные комбинации с горелками, системами управления и баками–водонагревателями
• Большой выбор дополнительного оборудования для быстрого монтажа, адаптированного к определенному котлу
• Предназначен для работы на дизельном топливе или газе – применяемое дизельное топливо EL по DIN 51 603 или любой вид газа при установке газовой вентиляторной горелки
• Разнообразные соединительные элементы для подключения подающей и обратной линий к котлу и баку

Logano G215 с Logatop BE

• Секции котла из высококачественного чугуна GL 180 M
• Дополнительная надежность в критических эксплуатационных условиях благодаря технологии Thermostream. Технология Thermostream с внутренним распределением воды в котле, которое предотвращает образование конденсата
• Трехходовой принцип отвода отопительных газов внутри котла
• Герметичное исполнение тракта дымовых газов
• Водоохлаждаемая камера сгорания
• Большая фронтальная дверь может открываться налево или направо, что обеспечивает удобный доступ при проведении чистки и технического обслуживания
• Простая чистка котла спереди
• Теплоизоляция толщиной 80 мм снижает теплопотери до минимума
• Регулируемые опоры с пластмассовым покрытием для простого выравнивания на месте монтажа, используются также при установке бака под котлом
• Компактные размеры – преимущество при пронесении через проемы и при размещении в котельной
• Возможна поставка как в собранном виде, так и отдельными секциями. Это упрощает транспортировку оборудования в стесненных условиях
• Разнообразные комбинации с системами управления и баками-водонагревателями
• Большой выбор дополнительного оборудования для быстрого монтажа, адаптированного к определенному котлу
• Разнообразные соединительные элементы для подключения подающей и обратной линий к котлу и баку
• Отопительный котел, горелка и управление образуют единый блок
• Топливо: дизельное топливо EL по DIN 51 603
• Высокий коэффициент полезного действия – высокий годовой коэффициент использования – благодаря оптимальному согласованию работы котла, системы управления и дизельной горелки
• Небольшие затраты на монтаж благодаря серийному соответствию всех элементов: от отопительного котла и горелки до электромонтажа с многоконтактными штекерами.
• Экологичная и экономичная работа, высокий коэффициент полезного действия
• Широкая сервисная сеть

Дизельная вентиляторная горелка Logatop BE
• Современная вентиляторная горелка „Голубого пламени" EN 267 для дизельного топлива EL по DIN 51603
• Полностью готовая к эксплуатации горелка благодаря проведенной на заводе настройке
• Высокие резервы мощности с комбинированным вентилятором
• Простое техническое обслуживание благодаря легкой доступности узлов горелки. Все электрические части подключены через штекерные соединения
• Простота проведения технического обслуживания и сервисных работ благодаря возможности установить горелку в удобное сервисное положение
• Разнообразие продуманных особенностей в конструкции и доступность всех основных узлов облегчает сервисные работы и сокращает время их проведения
• Электродвигатель 230 В с конденсатором
• Топливный насос с электромагнитным клапаном
• Автомат горения дизельного топлива для пульсирующего режима по DIN EN 230
• Фоторезистор контроля пламени
• Устройство розжига
• Розетка для электрического подключения, 7-контактная по DIN 4791
• Топливные шланги с накидной гайкой 3/8"
• Заводская комплектация горелок соответствующими форсунками
• Высокоэффективный комбинированный вентилятор из легкого металла, полученного литьем под давлением, и ударопрочной пластмассы

Поставка

Котловой блок в собранном виде	
Блок котла	1 коробка
Обшивка котла	1 коробка
Теплоизоляция	1 упаковка в пленке
Дверца с горелкой и кожухом горелки	1 коробка
Система управления	1 коробка

Planung

Рекомендации по проектированию

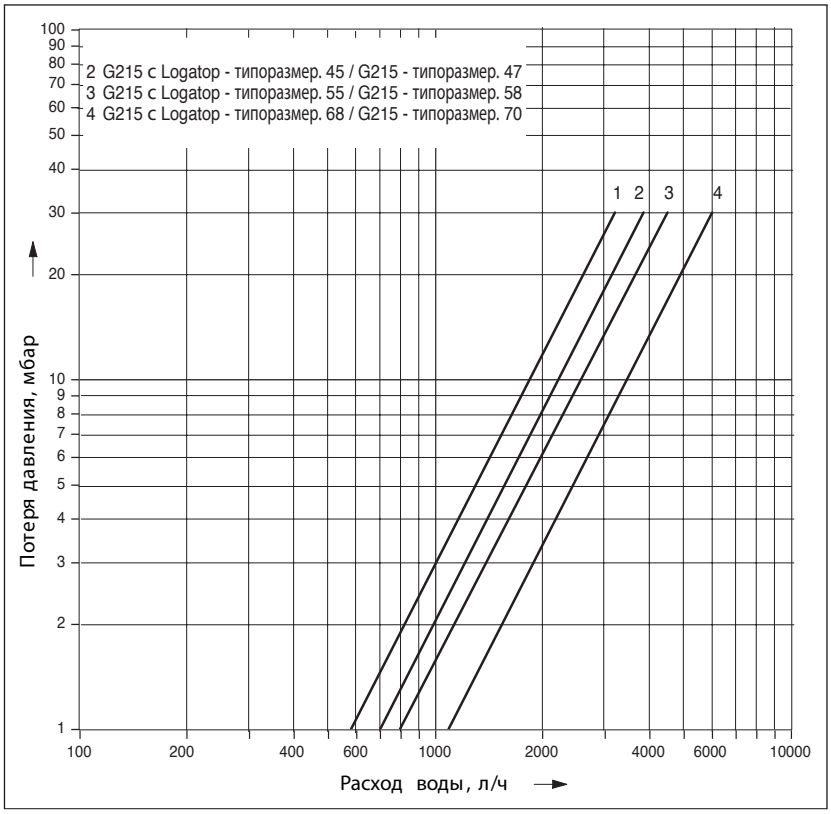

Температура дымовых газов/ подключение к дымовой трубе
Температура дымовых газов для нового котла и при температуре котловой воды 80 °C составляет примерно 160–195 °C в зависимости от типоразмера котла. Вынув направляющие пластины и/или пару стопорных пластин дымовых газов можно повысить температуру дымовых газов. Эти действия могут быть полезными при замене котла в существующих отопительных системах для их адаптации к дымовой трубе.

Для более точной регулировки и поддержания тяги в дымовой трубе, а также для организации вентиляции самой дымовой трубы рекомендуется установка и наладка регулятора дополнительного воздуха (ограничителя тяги). Поперечное сечение регулятора дополнительного воздуха зависит от эффективной высоты и поперечного сечения дымовой трубы.

Высокие требования для поддержания пониженной температуры дымовых газов, пусковых условий, бесшумной работы требует тщательных расчетов и исполнения присоединительного участка – дымохода, соединяющего котел с дымовой трубой.

Следует соблюдать:
• герметичность присоединительного участка между котлом и дымовой трубой
• размеры по EN 13384 (расчет дымовых труб)
• разделение корпусного шума на участке котел – дымовая труба
• плавность отводов, по возможности, с углом 45°
• теплоизоляция присоединительного участка из несгораемого материала, защищающая от образования конденсата и обеспечивающая дополнительное шумоглушение

Системы обогрева пола
В системах обогрева пола с применением кислородопроницаемых пластмассовых труб (DIN 4726) необходима установка теплообменника между отопительным котлом и системой отопления пола.

Приготовление горячей воды
Отопительный котел может работать с любым баком-водонагревателем. Особые преимущества имеют комбинации котла с баками серии Logalux ST/SU или LT.

Осмотр
Для обеспечения экологичного и бесперебойного режима работы мы рекомендуем проводить регулярные осмотры котла и горелки.

Помещение для установки

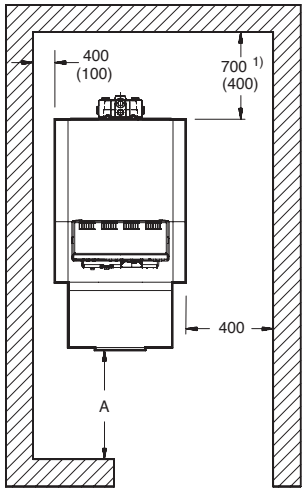

1) Дополнительные требования при установке глушителя с учетом пространства

Комбинация	Расстояние A 1) mm
Logano G215	1300 (1000)
Logano G215 с Logatop BE	1000 (700)

1) Рекомендуемое расстояние от стены (размеры в скобках соответствуют минимальному расстоянию от стены)

При установке отопительного котла следует соблюдать приведенные минимальные расстояния (указаны в скобках). Для удобства проведения монтажных, сервисных работ и технического обслуживания необходимо выдерживать рекомендуемые расстояния от стен.

Помещение для установки оборудования должно быть защищено от холода и иметь хорошую вентиляцию. Кроме того, нужно следить за тем, чтобы воздух, поступающий на горение, не был загрязнен пылью или галогеносодержащими углеводородами. Галогеносодержащие углеводороды всех видов содержатся в аэрозольных упаковках, в растворителях и очистителях, в лаках и красках, а также в клеях.

Внимание! Учитывать требования местных нормативных документов

Logano G215 с горелкой Logatop BE

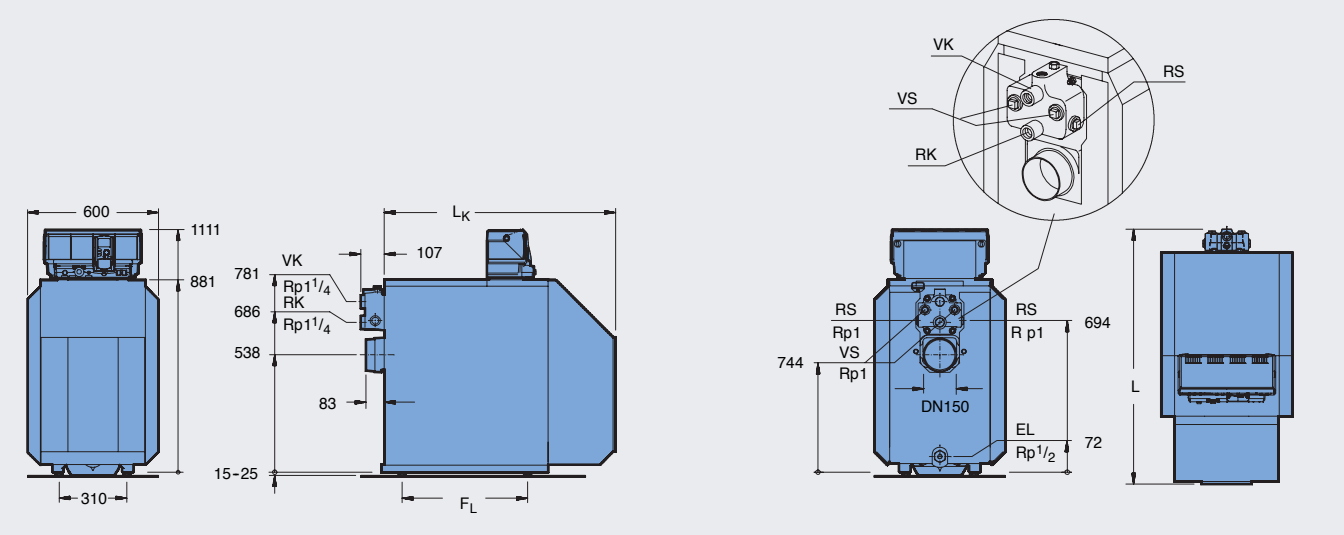

Типоразмер котла			45	55	68
Количество секций		шт.	4	5	6
Номинальная теплопроизводител		kW	45	55	68
Тепловая мощность сжигания		kW	48,1	59,0	73,0
Длина	L L_K	mm mm	1047 927	1167 1047	1287 1167
Габариты	секция котла блок котла	mm mm	ширина 460 / высота 820 / глубина 150 ширина 460 / высота 820 / длина L_K		
Камера сгорания	длина Ø	mm mm	548 337	668 337	788 337
Дверца горелки	глубина	mm	95		
Расстояние между опорами	F_L	mm	455	575	695
Вес нетто [1]		kg	246	291	336
Объем воды		l	61	73	85
Объем газа		l	68,8	85,1	101,4
Температура дымовых газов [2]		°C	160	170	172
Весовой поток дымовых газов	При полной мощности	kg/s	0,0197	0,0242	0,0299
CO_2-Содержание CO_2		%	13,5		
Необходимый напор (тяга)		Pa	0		
Сопротивление котла по газу		mbar	0,35	0,20	0,35
Допустимая температура подающей линии [3]		°C	120		
Допустимое избыточное рабочее		bar	4		
Знак CE, идент. номер продукта			CE-0085 AS 0368		

[1] Вес с упаковкой больше примерно на 6-8 %.
[2] По DIN EN 303. Минимальная температура дымовых газов для расчета дымовой трубы по EN 13384-1 ниже примерно на 12 K
[3] Граница срабатывания предохранительного ограничителя температуры.
Максимально-возможная температура подающей линии = граница срабатывания (STB) - 18 K
Пример: граница срабатывания (STB) = 100 °C, максимально возможная температура подающей линии = 100 - 18 = 82 °C